Elginkan

SERAMİK SAĞLIK GEREÇLERİ
FİYAT LİSTESİ
2022/1

SEREL®

KALİTE BELGELERİMİZ

NF ÜRÜN BELGELERİ
(FRANSA)

SAI GLOBAL ÜRÜN
BELGELERİ (AVUSTRALYA)

KIWA ÜRÜN BELGELERİ
(HOLLANDA)

TS EN ISO 14001
ÇEVRE YÖNETİM SİSTEMİ

TSE ÇİFT YILDIZ
(Lavabolar, klozetler)

TS EN ISO 9001
KALİTE YÖNETİM SİSTEMİ

TS ISO 10002
MÜŞTERİ MEMNUNİYETİ
YÖNETİM SİSTEMİ

TS EN ISO 50001
ENERJİ YÖNETİM SİSTEMİ

TURKEY EPD®
ENVIRONMENTAL PRODUCT DECLARATIONS

İÇİNDEKİLER

SERİLER

Freestanding 4
4Life 5
Slimline 9
Renkli Ürünler 11
Helios 17
Wave 21
Purity 23
Poseidon 25
Hera 28
Rita 31
Sapphire 37
Diagonal 42
Serel Smart 47
Star 50
Friendly 53
Nita 57
Etna 64
Mio 66

ÖZEL FONKSİYONLU SERİLER

Bedensel Engelliler için Özel Seri 68
Çocuklar için Özel Seri 70

BAĞIMSIZ MODELLER

Minimal Lavabolar 74
Asma Klozetler 81
Etajerli Lavabolar 92
Tezgah Lavabolar 97
Lavabolar 104
Hela Taşları 106
Pisuvarlar 107
Pisuvar Ara Bölmeleri 110

TAMAMLAYICI ÜRÜNLER

Fayans Üstü Aksesuarlar 112
Etajerler 113
Klozet Kapakları 114

Serel Easywash

Temizlikte yeni dönem!

Serel temizleme suyuna tam hükmederek, klozetin ve lavabonun iç yüzeyinin etkin yıkanmasını sağlayan çözümü üretti: EasyWash.

EasyWash lavabolar, kullanım sonrası lavabonun kendini yıkaması özelliğini sunuyor. Easywash klozetlerin hazne yapısı, alışılagelmiş klozet haznelerinden farklıdır. Girinti çıkıntılardan arındırılmış olan haznede sadece suyun akabileceği hattı oluşturan bir çizgi bulunmaktadır.
Bu özellik, estetik üstünlüğün yanı sıra,

- Haznenin fonksiyonel olarak en etkili şekilde yıkanıp temizlenmesini,
- Haznenin temizlenmesi gereken alanlarının tümünün ulaşılabilir olmasını,
- Yıkama esnasında meydana gelebilen sıçramanın önlenmesini sağlıyor.

Serel Hygiene+

Seramik Sağlık Gereçlerinin, hijyenik yüzeyli olması, çevre ve insan sağlığı açısından önemlidir.

Serel Hygiene+ ile, hem hijyenik, hem kolay temizlenme özellikli yüzey tüm Serel Seramik Sağlık Gereçleri'nde standart ve kalıcı olarak bir arada sunuluyor.

Hijyenik yüzey:
Serel Hygiene+ ürünler, özel içerikli solüsyonun mevcut işletme sırımız içerisine katılıp mamul sinterleşmesiyle elde edilen ürünlerdir. Pişmiş yüzeyde nano boyutta yüzey kaplanarak ürün hijyen yüzey özelliği kazanır. Yapılan testlerde de ürünün hijyenik yüzey özelliğini koruduğu gözlemlenerek ispatlanmıştır.

Kolay temizlenme:
Serel Hygiene+ ürünler, pürüzsüz yüzey teknolojisiyle ürünün leke tutmamasına ve kolay temizlenmesine yardımcı olurken, su ve deterjan kullanımından tasarrufla hem çevreye, hem bütçenize katkıda bulunuyor.

Kalıcı uygulama:
Serel Hygiene+ özelliği, hijyenik özellikli sırın pişirildiği sıcak uygulama yöntemi ile üretildiğinden, ürünün garanti süresi boyunca kalıcıdır.

Tüm ürünlerde standart:
Serel Hygiene+ özelliği, her bütçeye ve her zevke uygun tüm Serel modellerinin tüm seramik parçalarında standart olarak sunulmaktadır.

Ayrıca, tüm Serel droplast klozet kapakları, standart olarak Hygiene özelliği taşımaktadır.

Free Standing

Monoblok Lavabo

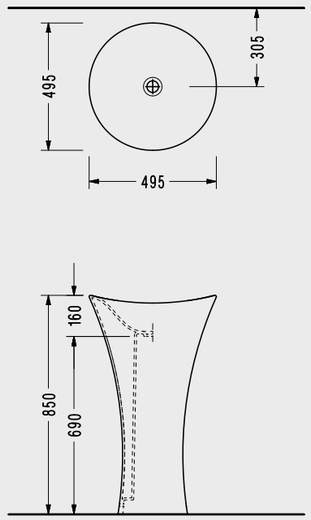

- Sifon dahil
  Hygiene +

1901STS110H

13.419 TL

Elmor Tesisat Malzemesi Ticaret A.Ş.'nin ürünlerin fiyat, görünüş, renk ve teknik detaylarında değişiklik yapma hakkı saklıdır.

4Life Yeni Nesil Tasarım

Aldığı ödüllerle tasarımdaki iddiasını, Hygiene Plus özelliğiyle temizlik gücünü, %25 su tasarrufu özelliğiyle de fonksiyonellik yönünü kanıtlayan 4life beklentilerin ötesinde...

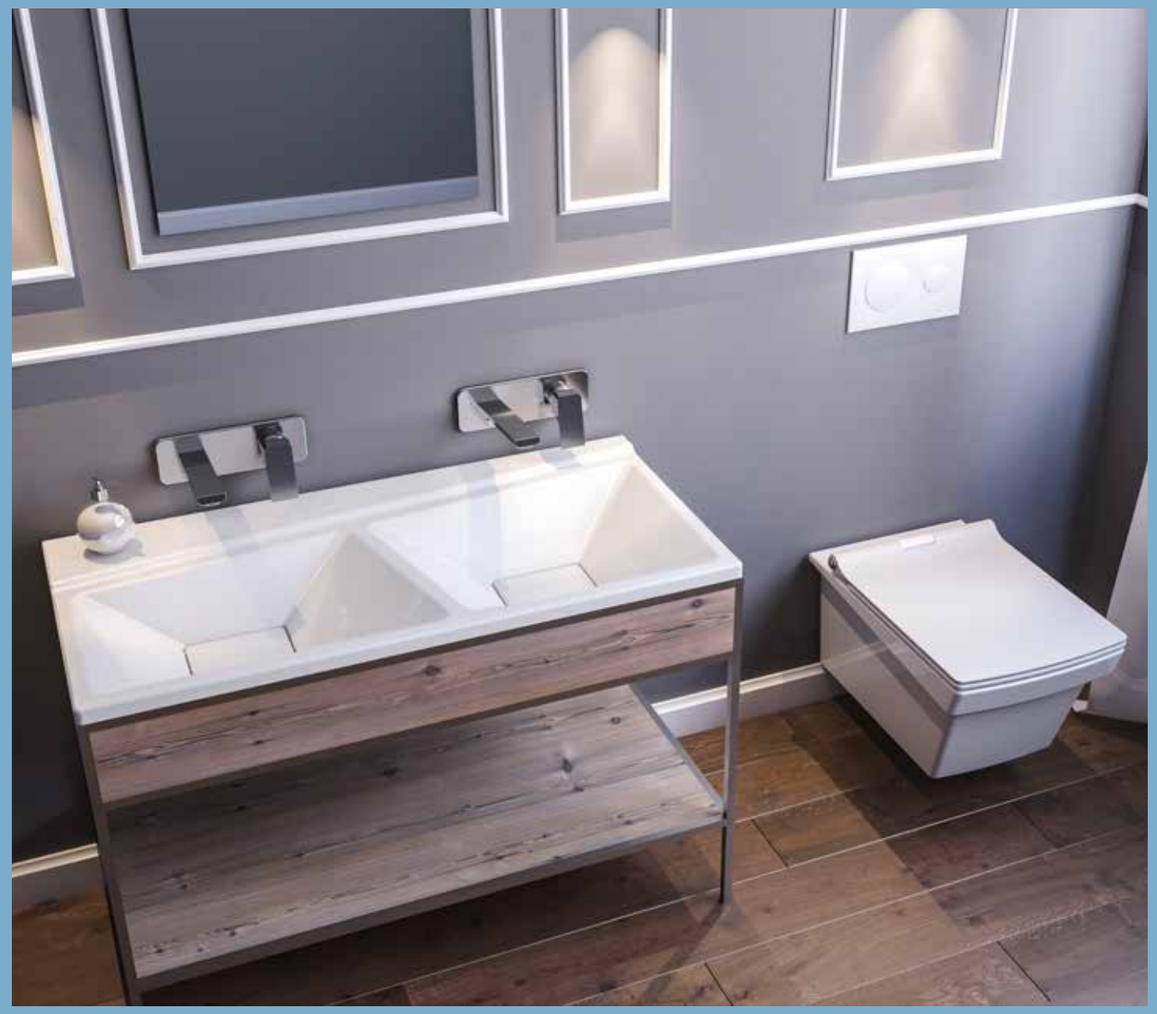

www.eca.com.tr

SEREL®

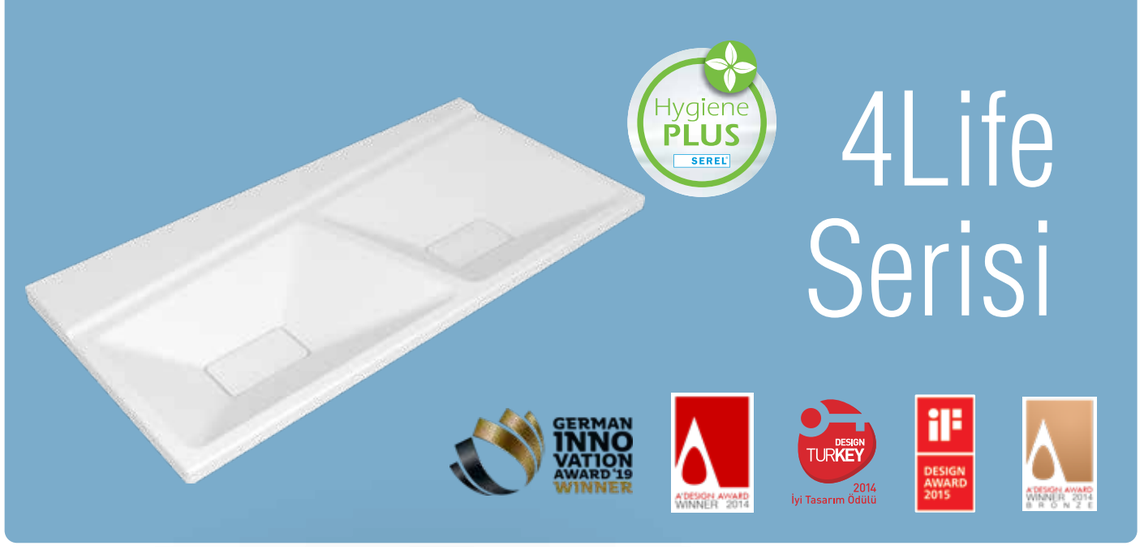

4Life Çift Hazneli Lavabo

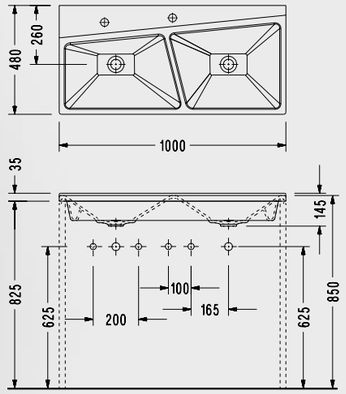

- 48x100 cm
- Taşma Kanalsız

FL32DXS110H (Batarya Deliksiz)	FL322XS110H (Batarya Delikli)
2.516 TL	**2.516 TL**

4Life Yarım Tezgah Üstü Lavabo

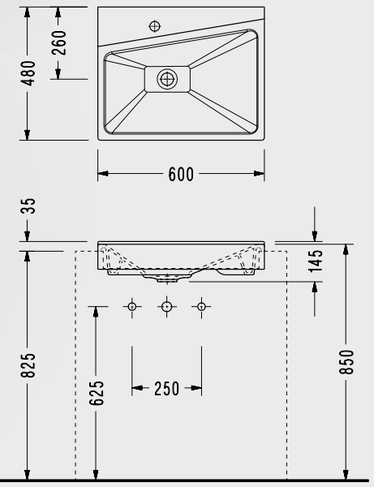

- 48x60 cm
- Taşma Kanalsız

FL44TXS110H

1.562 TL

Elmor Tesisat Malzemesi Ticaret A.Ş.'nin ürünlerin fiyat, görünüş, renk ve teknik detaylarında değişiklik yapma hakkı saklıdır.

4Life Tezgah Üstü Lavabo

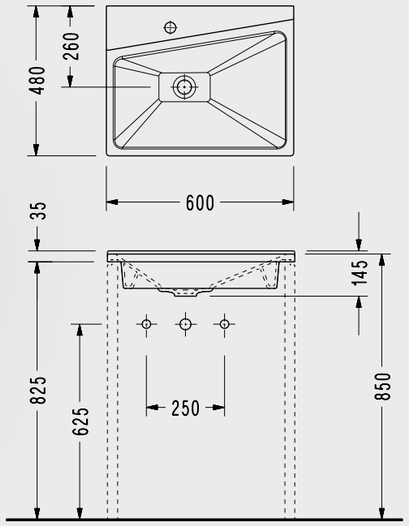

- 48x60 cm
- Taşma Kanalsız

FL01TXS110H

1.500 TL

Dikdortgen Seramik Sifon Tapası

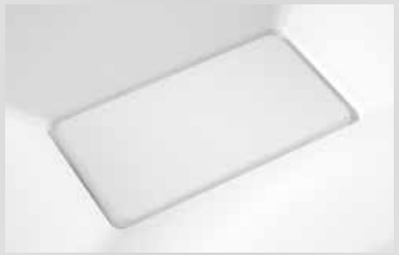

- hygiene +

- FL32, FL44 ve FL01 lavabolara uyumludur.

TP10STL110H

295 TL

Katalogda yer alan resimler ve teknik çizimler bilgi içindir.
Fiyatlara KDV ayrıca dahil edilir. Tavsiye edilen bayi satış fiyatlarıdır.

4Life 53 cm Asma Klozet

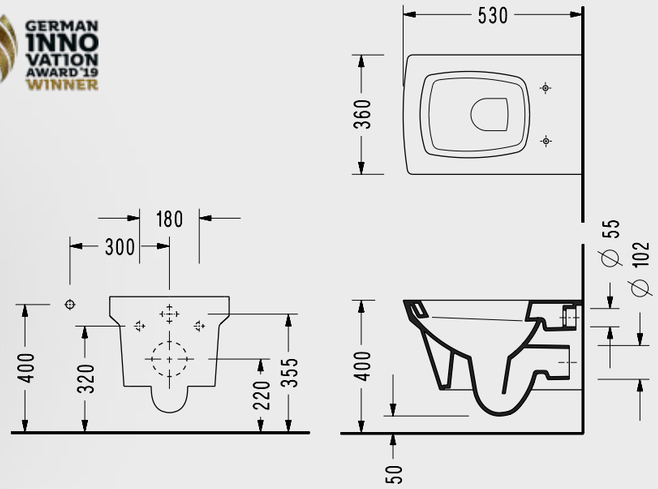

- EasyWash yıkama sistemi
- Ankastre temiz su girişli olarak kullanılabilir
- Klozet kapağı hariç fiyattır
- Tam gizli montaj özelliklidir

4.5 LT SU İLE TAM FONKSİYON

Easy WASH SEREL

FL10ADS110H

3.100 TL

Sigma Slim Yavaş Kapanan WC Kapağı

ÇIKARILABİLİR KAPAKLA TEMİZLİK BANYOLARDA

Kolay tak çıkar kapak
Yavaş kapanan kapak

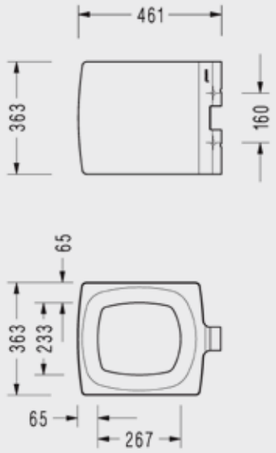

- Çıkarılabilir
- Hygiene

223SS00002

1.000 TL

Elmor Tesisat Malzemesi Ticaret A.Ş.'nin ürünlerin fiyat, görünüş, renk ve teknik detaylarında değişiklik yapma hakkı saklıdır.

Slimline Lavabo

Slimline Dikdörtgen Lavabo

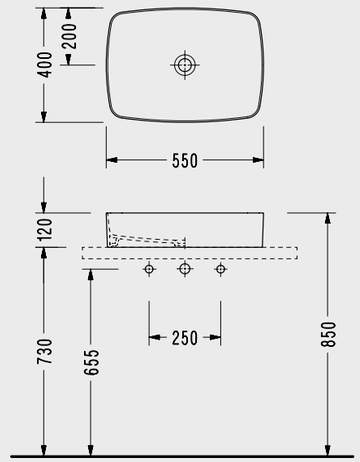

9501DXS110H

3.000 TL

Slimline Silindirik Lavabo

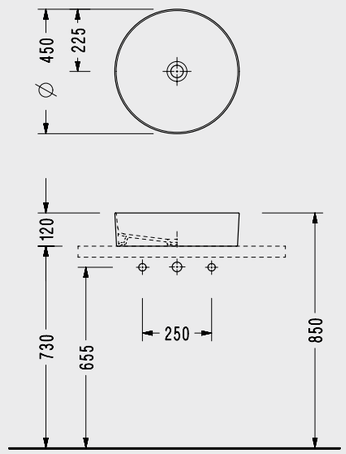

9503DXS110H

3.000 TL

Katalogda yer alan resimler ve teknik çizimler bilgi içindir.
Fiyatlara KDV ayrıca dahil edilir. Tavsiye edilen bayi satış fiyatlarıdır.

Slimline Lavabo

Slimline Çanak Lavabo

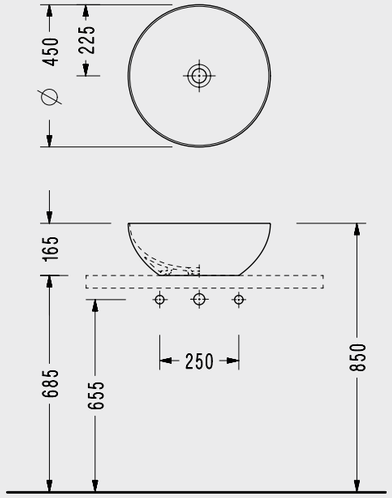

9502DXS110H

3.000 TL

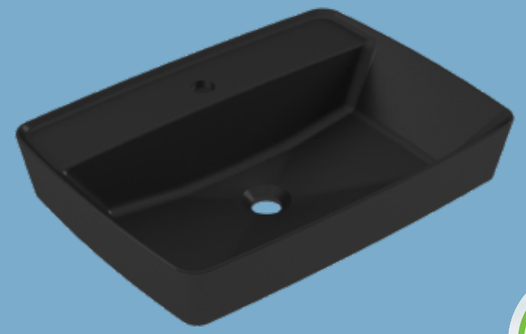

Renkli Ürünler

Hygiene PLUS SEREL

Rita Tezgah Üstü Lavabo (Armatür Delikli)

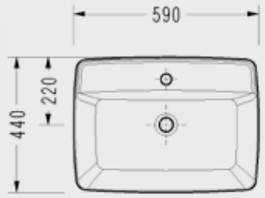

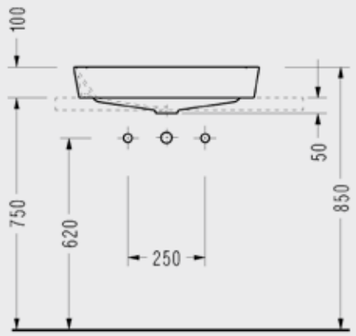

- 59X44 cm
- Taşma deliksiz
- Armatür delikli

RT30TXL010H
Mat Beyaz
2.615 TL

RT30TXL050H
Mat Siyah
2.615 TL

Elmor Tesisat Malzemesi Ticaret A.Ş.'nin ürünlerin fiyat, görünüş, renk ve teknik detaylarında değişiklik yapma hakkı saklıdır.

Katalogda yer alan resimler ve teknik çizimler bilgi içindir.
Fiyatlara KDV ayrıca dahil edilir. Tavsiye edilen bayi satış fiyatlarıdır.

Rita Tezgah Üstü Lavabo (Armatür Delikli)

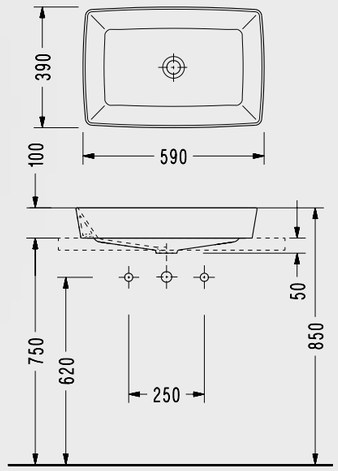

- 59x39 cm

RT47DXL010H	RT47DXL050H
Mat Beyaz	Mat Siyah
3.662 TL	**3.662 TL**

Rita Asma Klozet

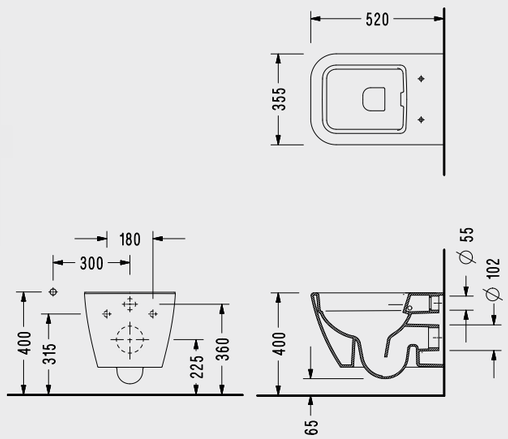

- 52x35,5 cm
- Taşma kanalsız

RT26ADL010H	RT26ADL050H
Mat Beyaz	Mat Siyah
3.834 TL	**3.834 TL**

Elmor Tesisat Malzemesi Ticaret A.Ş.'nin ürünlerin fiyat, görünüş, renk ve teknik detaylarında değişiklik yapma hakkı saklıdır.

Pia Yavaş Kapanan Klozet Kapağı

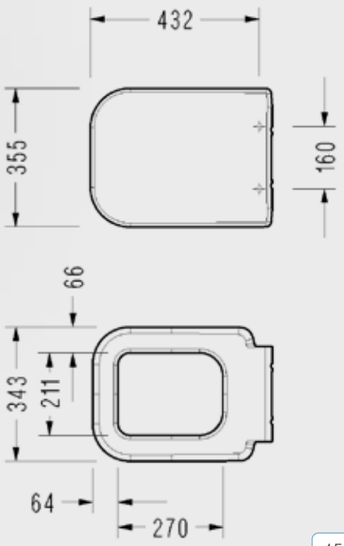

- Hygiene

150400120027	150400120028
Mat Beyaz	Mat Siyah
1.750 TL	**1.750 TL**

Pia Slim Yavaş Kapanan Klozet Kapağı

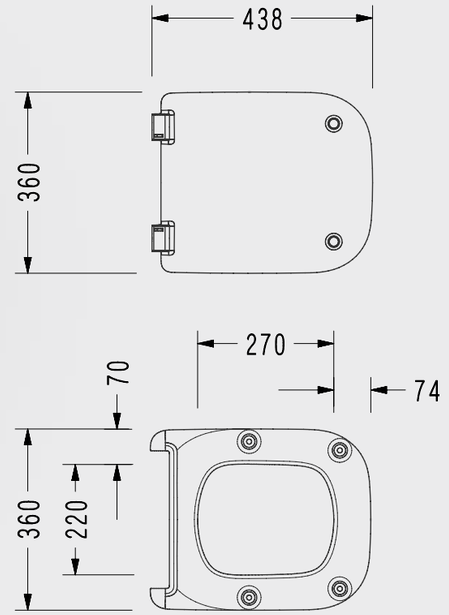

- Hygiene

150400120029	150400120030
Mat Beyaz	Mat Siyah
1.850 TL	**1.850 TL**

Katalogda yer alan resimler ve teknik çizimler bilgi içindir.
Fiyatlara KDV ayrıca dahil edilir. Tavsiye edilen bayi satış fiyatlarıdır.

Sapphire Lavabo

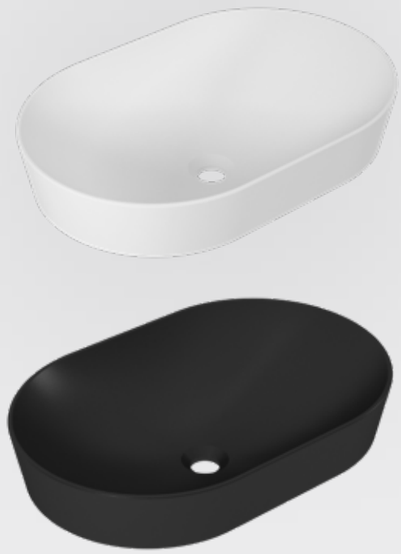

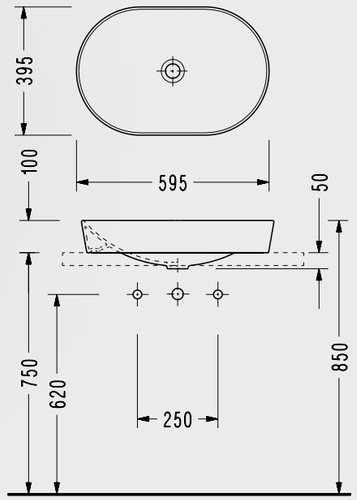

• 59,5x39,5 cm

SP46DXL010H	SP46DXL050H
Mat Beyaz	Mat Siyah
3.380 TL	**3.380 TL**

Sapphire Asma Klozet

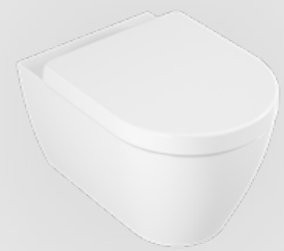

• 53x35,5 cm
• Kanalsız

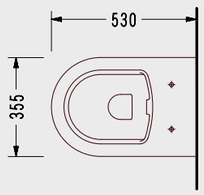

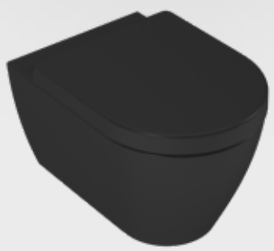

• 52x35,5 cm
• Kanalsız

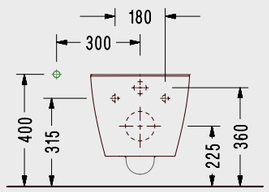

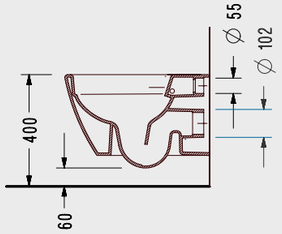

SP26ADL010H	SP26ADL050H
Mat Beyaz	Mat Siyah
3.575 TL	**3.575 TL**

Elmor Tesisat Malzemesi Ticaret A.Ş.'nin ürünlerin fiyat, görünüş, renk ve teknik detaylarında değişiklik yapma hakkı saklıdır.

Sera Yavaş Kapanan Klozet Kapağı

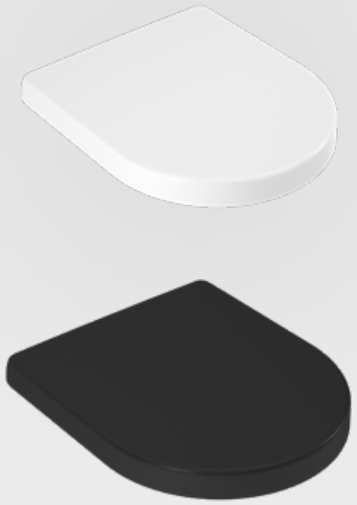

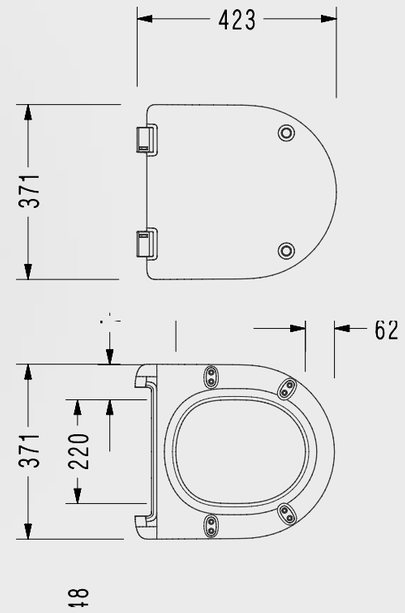

150400120023	150400120024
Mat Beyaz	Mat Siyah
1.750 TL	**1.750 TL**

Sera Slim Yavaş Kapanan Klozet Kapağı

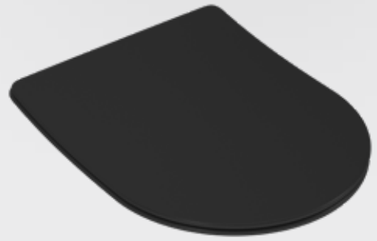

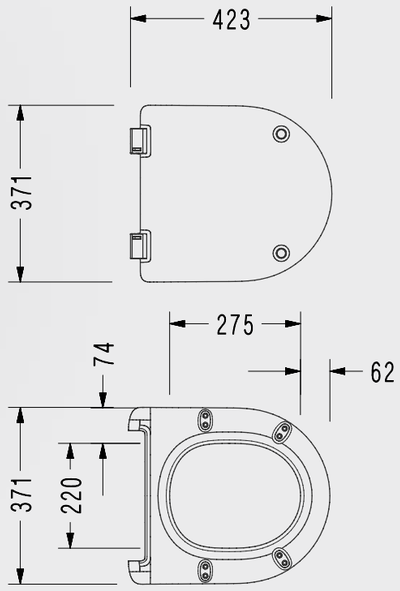

150400120025	150400120026
Mat Beyaz	Mat Siyah
1.850 TL	**1.850 TL**

Katalogda yer alan resimler ve teknik çizimler bilgi içindir.
Fiyatlara KDV ayrıca dahil edilir. Tavsiye edilen bayi satış fiyatlarıdır.

Renkli Ürünler

Lavabo

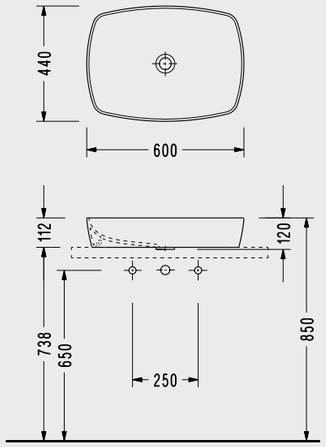

- 60x44 cm
- Taşma Kanalsız

1633DXL010H	1633DXL050H
Mat Beyaz	Mat Siyah
3.600 TL	**3.600 TL**

Seramik Tapa Ve Lavabo Sifonu

TP08STL010H	TP08STL050H
Mat Beyaz	Mat Siyah
431TL	**431TL**

Elmor Tesisat Malzemesi Ticaret A.Ş.'nin ürünlerin fiyat, görünüş, renk ve teknik detaylarında değişiklik yapma hakkı saklıdır.

Serel Helios

Tasarım gücünü, pazara ilk kez sunulan fonksiyonlarla birleştiren Serel, farklı seçenekleri ile göz alıcı ve modern Helios seti tasarladı.

Minimal lavaboyu alternatif formlarla yeniden tanımlayan Helios, kullanım senaryoları ile yaşam alanlarımızın yaratıcısı olan mimarlara maksimum esneklik sunuyor.

Daire ve kare formlu iki alternatifi bulunan Helios, tezgah üstü, gömme ve yarım ayak kullanım seçenekleriyle farklılaşıyor.

Aynı zamanda çoklu kullanım alanları için kullanılan etajer, Helios' a hem fonksiyonellik hem estetik kazandırıyor.

Bu alternatifler, Çocuk lavabosu seçeneğiyle evde ve ev dışında çocuklara özel mekanlar yaratıyor.

SEREL Helios Konsepti

HL35 | HL36 | HL34 Çocuk Lavabosu | HL22 Yarım Ayak | HL14 | H414 | HE14

HL35 Helios Kullanım Alternatifleri

HL36 Helios Kullanım Alternatifleri

HL34 Helios Çocuk Lavabosu Kullanım Alternatifleri

Katalogda yer alan resimler ve teknik çizimler bilgi içindir.
Fiyatlara KDV ayrıca dahil edilir. Tavsiye edilen bayi satış fiyatlarıdır.

Helios Serisi

Helios Çocuk Lavabosu

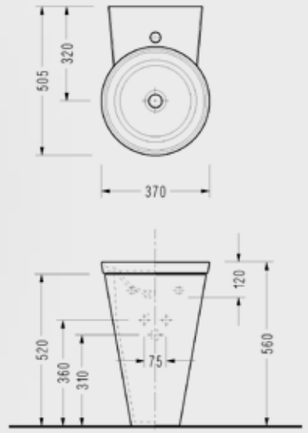

- Ø 37 cm
- Helios yarım ayaklı veya tezgah üstü / tezgah üstü gömme olarak kullanılabilir.

HL34DXS110H
(Ayak ve tezgaha uyumlu)
1.750 TL

Helios Dairesel Lavabo

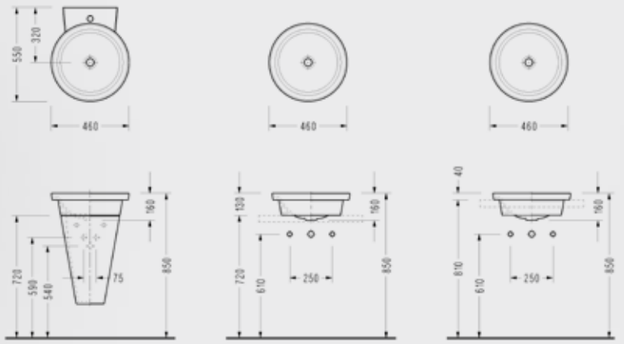

- Ø 46 cm
- Helios yarım ayaklı veya tezgah üstü / tezgah üstü gömme olarak kullanılabilir.

HL35TTS110H	HL35DXS110H
(Tezgaha gömme uyumlu)	(Ayak ve tezgaha uyumlu)
1.750 TL	**1.750 TL**

Helios Kare Lavabo

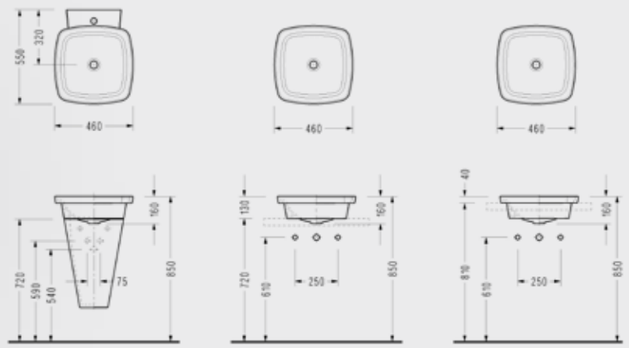

- 46x46 cm
- Helios yarım ayaklı veya tezgah üstü / tezgah üstü gömme olarak kullanılabilir.

HL36TTS110H	HL36DXS110H
(Tezgaha gömme uyumlu)	(Ayak ve tezgaha uyumlu)
1.750 TL	**1.750 TL**

Helios Yarım Ayak

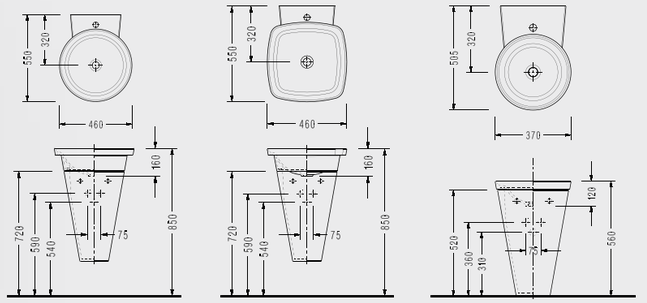

- HL35, HL36 ve HL34 lavabolarla uyumludur.

HL22STL110H
3.700 TL

Helios Etajer

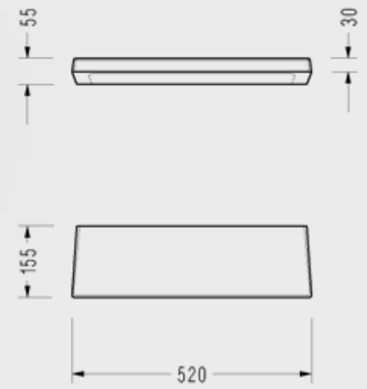

- 50 cm
- Helios serisi ile kullanılır.

H414STL110H
700 TL

Elmor Tesisat Malzemesi Ticaret A.Ş.'nin ürünlerin fiyat, görünüş, renk ve teknik detaylarında değişiklik yapma hakkı saklıdır.

Katalogda yer alan resimler ve teknik çizimler bilgi içindir.
Fiyatlara KDV ayrıca dahil edilir. Tavsiye edilen bayi satış fiyatlarıdır.

Helios Serisi

Helios Etajer

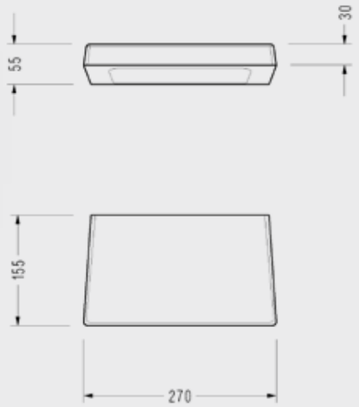

- 25 cm
- Helios serisi ile kullanılır

HL14STL110H

740 TL

Helios Etajer

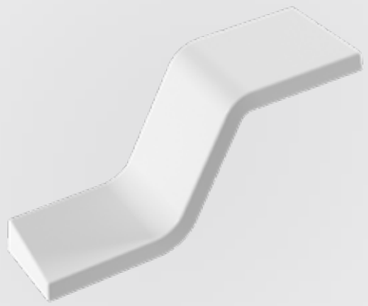

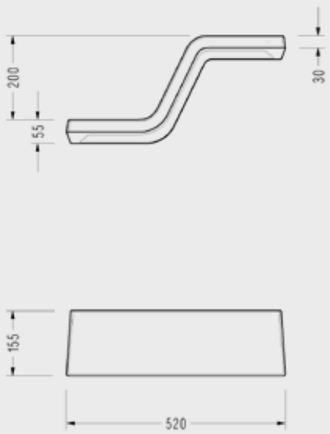

- 52 cm
- Helios serisi ile kullanılır

HE14STL110H

1.410 TL

Helios Etajer

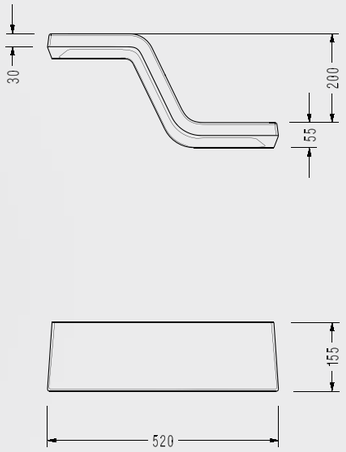

- 52 cm
- Helios serisi ile kullanılır

HS14STL110H

1.415 TL

Elmor Tesisat Malzemesi Ticaret A.Ş.'nin ürünlerin fiyat, görünüş, renk ve teknik detaylarında değişiklik yapma hakkı saklıdır.

Wave Serisi

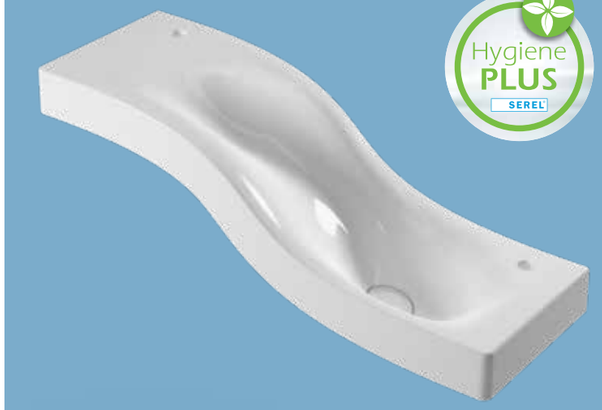

Hygiene PLUS SEREL

A'DESIGN AWARD WINNER 2014 GOLD

Wave Çok Fonksiyonlu Lavabo

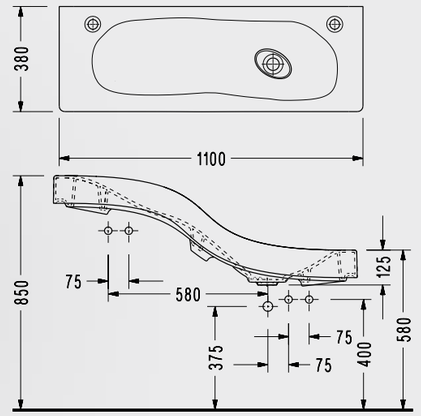

- 110 x 38 cm
- Çift batarya delikli
- Taşma kanalsız

30202XS110H

8.000 TL

Wave Seramik Tapa ve Lavabo Sifonu

- 3020 Lavabo ile Uyumludur

TP20STL110H

404 TL

Katalogda yer alan resimler ve teknik çizimler bilgi içindir.
Fiyatlara KDV ayrıca dahil edilir. Tavsiye edilen bayi satış fiyatlarıdır.

Wave Serisi

Wave Asma Klozet

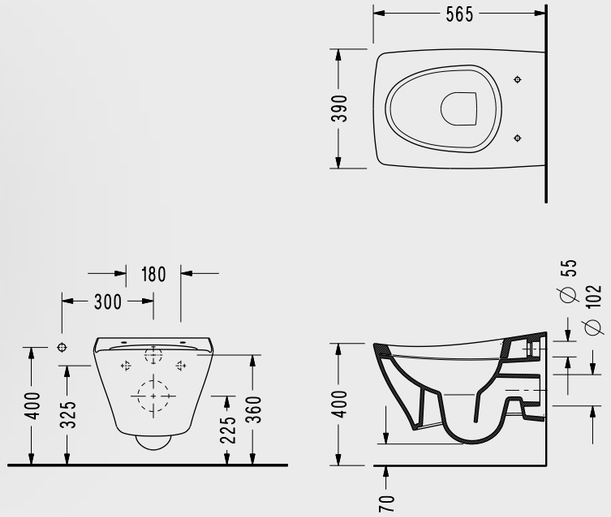

- 56,5 x 39 cm
- Klozet kapağı hariç fiyattır
- Ankastre temiz su girişli olarak kullanılabilir
- Easywash (Kendi kendine yıkama sistemi)

3011ADS110H

9.043 TL

Marine Çıkarılabilir ve Yavaş Kapanan Klozet Kapağı

ÇIKARILABİLİR KAPAKLA TEMİZLİK BANYOLARDA

Kolay tak çıkar kapak
Yavaş kapanan kapak

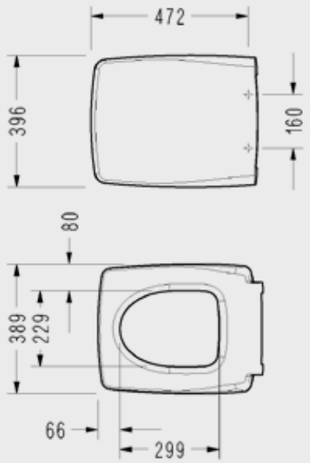

223MR00002

1.500 TL

Elmor Tesisat Malzemesi Ticaret A.Ş.'nin ürünlerin fiyat, görünüş, renk ve teknik detaylarında değişiklik yapma hakkı saklıdır.

Purity Serisi

reddot design award winner 2015

2014 İyi Tasarım Ödülü

Purity Tezgah Üstü Etajerli Lavabo

reddot design award winner 2015

2014 İyi Tasarım Ödülü

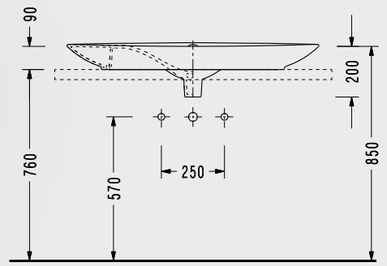

- 100x49 cm
- Gizli sifon sistemi
- Taşma kanalsız
- Özel sifonuyla kullanılır

PR35STS110H

2.348 TL

Katalogda yer alan resimler ve teknik çizimler bilgi içindir.
Fiyatlara KDV ayrıca dahil edilir. Tavsiye edilen bayi satış fiyatlarıdır.

Purity Serisi

Purity 52.5 cm Asma Klozet

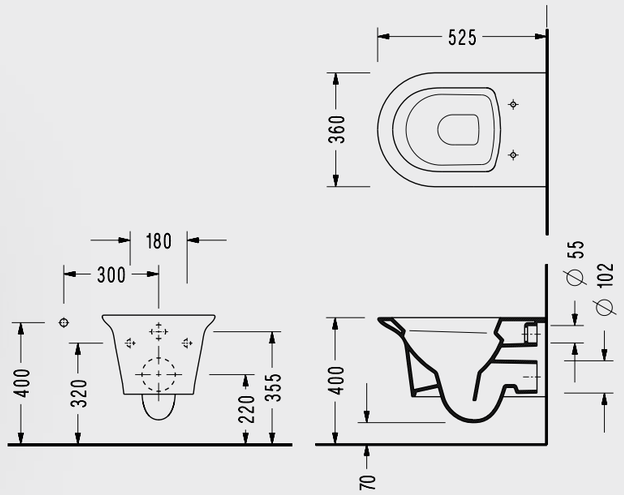

- 52.5x36 cm
- Ankastre temiz su girişli
- Tam gizli montaj

4.5LT SU İLE TAM FONKSİYON

PR10ADS110H

2.938 TL

Beta Slim Yavaş Kapanan Klozet Kapağı

ÇIKARILABİLİR KAPAKLA TEMİZLİK BANYOLARDA

Kolay tak çıkar kapak
Yavaş kapanan kapak

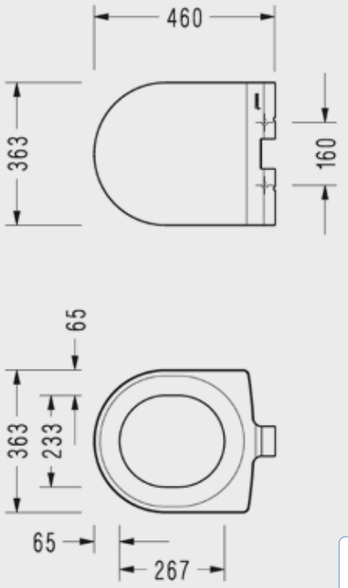

- Çıkarılabilir
- Hygiene

223BS00002

835 TL

Elmor Tesisat Malzemesi Ticaret A.Ş.'nin ürünlerin fiyat, görünüş, renk ve teknik detaylarında değişiklik yapma hakkı saklıdır.

Poseidon Serisi

Poseidon Tezgah Etajerli Lavabo

ÜCRETSİZ MONTAJ

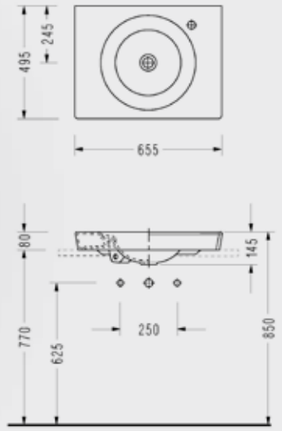

- 65.5x49.5 cm
- EasyWash (Kendi kendine yıkama sistemi)
- Montaj fiyata dahildir.
- Fotosel sistemi E.C.A. Easywash Fotoselli Lavabo Bataryaları ile ayrıca alınacaktır, fiyata dahil değildir.

PS30SXS110H	PS30TXS110H
(Sağdan Batarya Delikli)	(Soldan Batarya Delikli)
3.321 TL	**3.321 TL**

Poseidon Tezgah Üstü Lavabo

ÜCRETSİZ MONTAJ

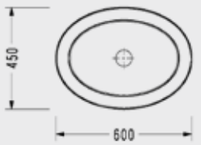

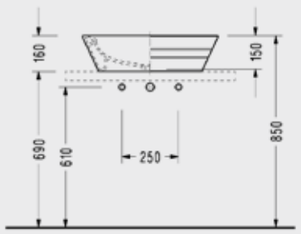

- 60x45 cm
- EasyWash (Kendi kendine yıkama sistemi)
- Montaj fiyata dahildir.
- Fotosel sistemi E.C.A. Easywash Fotoselli Lavabo Bataryaları ile ayrıca alınacaktır, fiyata dahil değildir.

PS32DXS110H

2.463 TL

Katalogda yer alan resimler ve teknik çizimler bilgi içindir.
Fiyatlara KDV ayrıca dahil edilir. Tavsiye edilen bayi satış fiyatlarıdır.

Poseidon Tezgah Altı Lavabo

ÜCRETSİZ MONTAJ

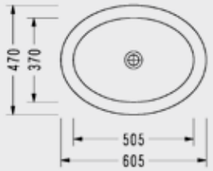

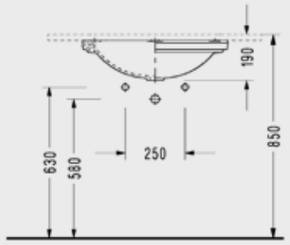

- 60,5x47 cm
- EasyWash (Kendi kendine yıkama sistemi)
- Montaj fiyata dahildir.
- Fotosel sistemi E.C.A. Easywash Fotoselli Lavabo Bataryaları ile ayrıca alınacaktır, fiyata dahil değildir.

Easy WASH E.C.A.

PS46DXS110H

1.410 TL

Poseidon Tezgah Üstü Dairesel Lavabo

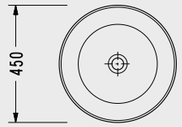

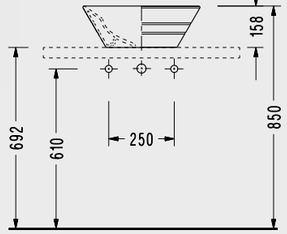

- Ø45 cm

PS35DXS110H

1.777 TL

Poseidon Tezgah Üstü Batarya Delikli Dairesel Lavabo

reddot design award
winner 2016

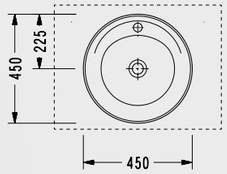

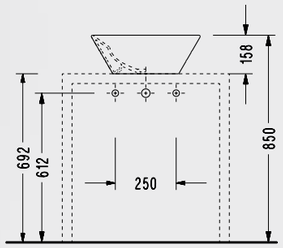

- Ø45 cm

PS33TXS110H

1.777 TL

Elmor Tesisat Malzemesi Ticaret A.Ş.'nin ürünlerin fiyat, görünüş, renk ve teknik detaylarında değişiklik yapma hakkı saklıdır.

Poseidon 53 cm Asma Klozet

reddot design award
winner 2016

GOOD DESIGN

DESIGN TURKEY 2016 İyi Tasarım Ödülü

A' DESIGN AWARD WINNER 2018 BRONZE

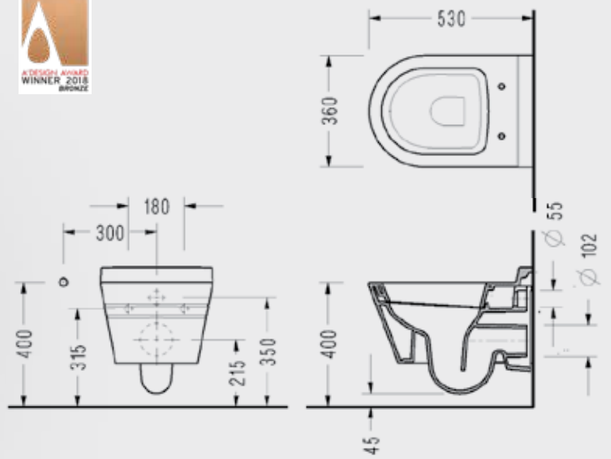

- 53x36 cm
- Ankastre temiz su girişli
- EasyWash (Kendi kendine yıkama sistemi)

4.5 LT SU İLE TAM FONKSİYON

Easy WASH E.C.A.

PS10ADS110H

2.887 TL

Beta Slim Yavaş Kapanan Klozet Kapağı

ÇIKARILABİLİR KAPAKLA TEMİZLİK BANYOLARDA

Kolay tak çıkar kapak
Yavaş kapanan kapak

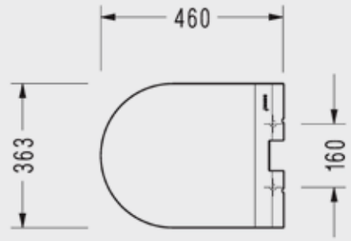

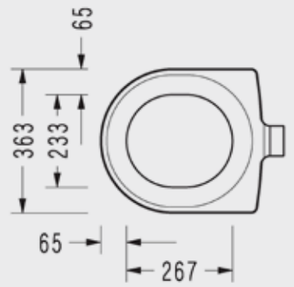

- Çıkarılabilir
- Hygiene

223BS00002

835 TL

Katalogda yer alan resimler ve teknik çizimler bilgi içindir.
Fiyatlara KDV ayrıca dahil edilir. Tavsiye edilen bayi satış fiyatlarıdır.

Hera Serisi

Hera Tezgah Üstü Lavabo

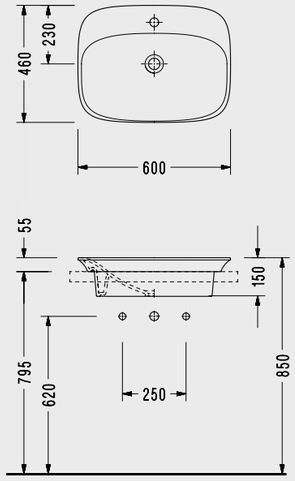

- 40x60 cm
- Armatür Delikli
- Taşma kanalsız
- Hazne derinliği 130 mm

HR30TXS110H

1.940 TL

Hera Tezgah Üstü Lavabo

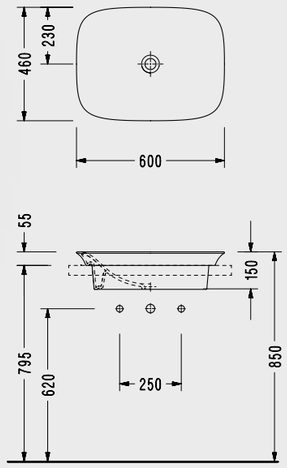

- 46x60 cm
- Armatür Deliksiz
- Taşma kanalsız
- Hazne derinliği 130 mm

HR33DXS110H

1.940 TL

Elmor Tesisat Malzemesi Ticaret A.Ş.'nin ürünlerin fiyat, görünüş, renk ve teknik detaylarında değişiklik yapma hakkı saklıdır.

Hera Tezgah Üstü Lavabo

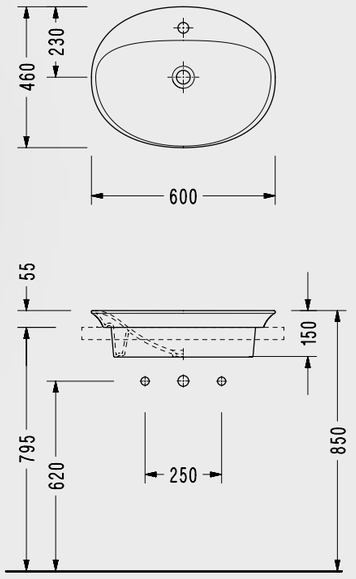

- 46x60 cm
- Armatür Delikli
- Taşma kanalsız
- Hazne derinliği 130 mm

HR34TXS110H

1.940 TL

Seramik Tapa ve Lavabo Sifonu

TP08STL110H

219 TL

Katalogda yer alan resimler ve teknik çizimler bilgi içindir.
Fiyatlara KDV ayrıca dahil edilir. Tavsiye edilen bayi satış fiyatlarıdır.

Purity 52.5 cm Asma Klozet

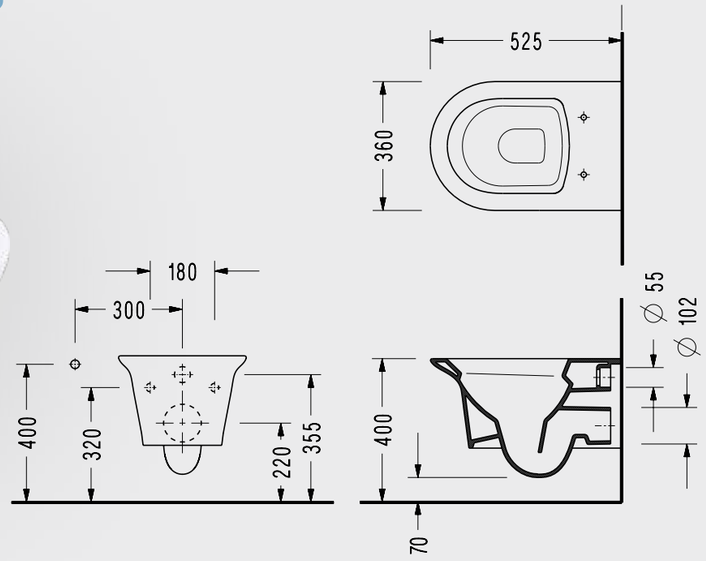

- 52.5x36 cm
- Ankastre temiz su girişli
- Tam gizli montaj

4.5LT SU İLE TAM FONKSİYON

PR10ADS110H

2.938 TL

Beta Slim Yavaş Kapanan Klozet Kapağı

ÇIKARILABİLİR KAPAKLA TEMİZLİK BANYOLARDA

Kolay tak çıkar kapak
Yavaş kapanan kapak

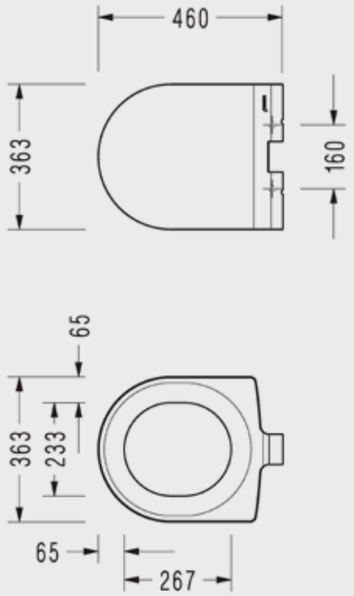

- Çıkarılabilir
- Hygiene

223BS00002

835 TL

Elmor Tesisat Malzemesi Ticaret A.Ş.'nin ürünlerin fiyat, görünüş, renk ve teknik detaylarında değişiklik yapma hakkı saklıdır.

Hygiene PLUS SEREL

Rita Serisi

Rita Monoblok Asma Lavabo

- Ankastre temiz su girişli
- Armatür delikli

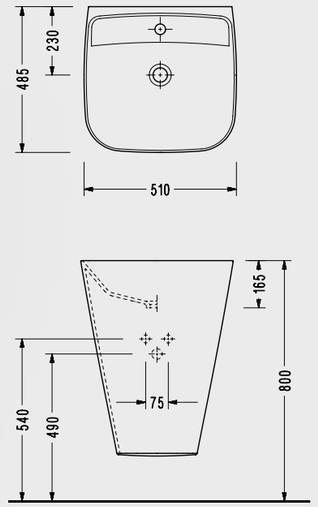

RT27TXS110H

2.909 TL

Rita Tezgah Üstü Gömme Lavabo

- 60x40 cm
- Slim kenarlı

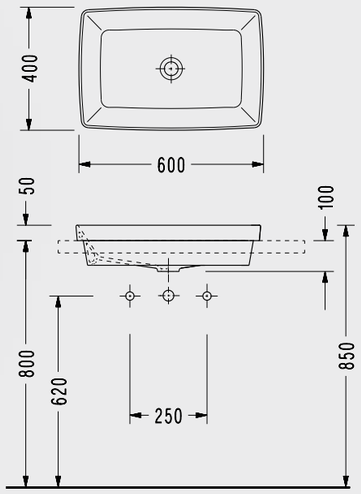

RT34DXS110H

1.761 TL

Katalogda yer alan resimler ve teknik çizimler bilgi içindir.
Fiyatlara KDV ayrıca dahil edilir. Tavsiye edilen bayi satış fiyatlarıdır.

Rita Tezgah Üstü Gömme Lavabo

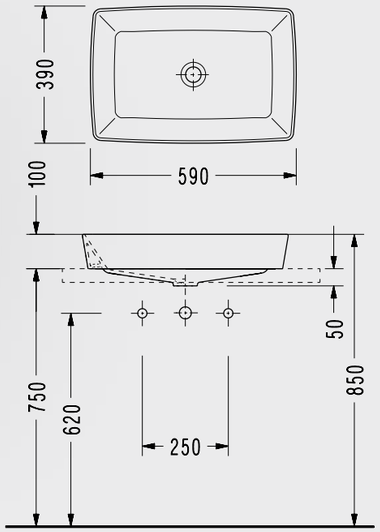

- 59x39 cm
- Slim kenarlı
- Mat siyah, mat beyaz seçenekleri için bkz. Renkli Ürünler

RT47DXS110H

1.828 TL

Rita Tezgah Üstü Batarya Delikli Lavabo

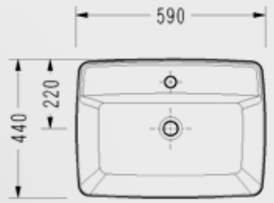

- 59x44 cm
- Slim kenarlı
- Mat siyah, mat beyaz seçenekleri için bkz. Renkli Ürünler

RT30TXS110H

1.745 TL

Elmor Tesisat Malzemesi Ticaret A.Ş.'nin ürünlerin fiyat, görünüş, renk ve teknik detaylarında değişiklik yapma hakkı saklıdır.

Rita Tezgah Üstü Batarya Delikli Lavabo

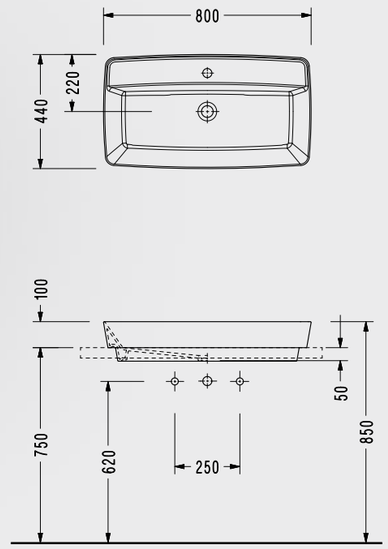

- 80x44 cm
- Slim kenarlı

RT42TXS110H

2.179 TL

Rita Tezgah Üstü Batarya Delikli Lavabo

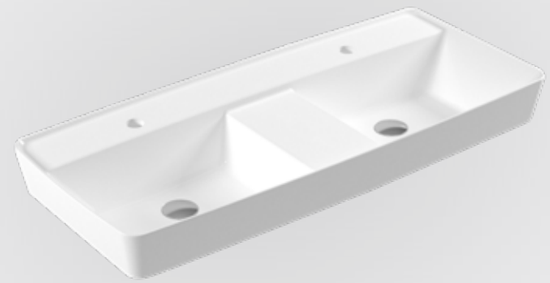

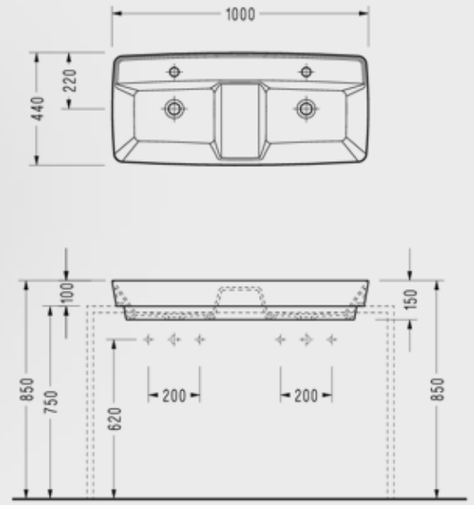

- 100x44 cm
- Slim kenarlı
- Çift armatür delikli

RT322XS110H

2.844 TL

Katalogda yer alan resimler ve teknik çizimler bilgi içindir.
Fiyatlara KDV ayrıca dahil edilir. Tavsiye edilen bayi satış fiyatlarıdır.

Seramik Tapa ve Lavabo Sifonu

TP08STL110H

219 TL

Rita 52 cm Asma Klozet

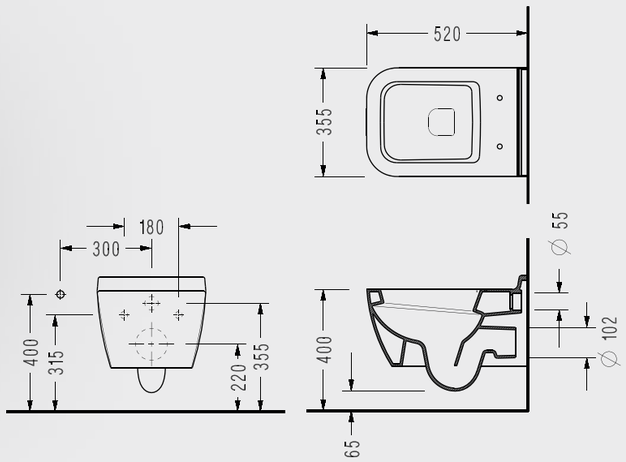

- 52x35.5 cm
- Ankastre temiz su girişli

4.5 LT SU İLE TAM FONKSİYON

RT10ADS110H

2.299 TL

Elmor Tesisat Malzemesi Ticaret A.Ş.'nin ürünlerin fiyat, görünüş, renk ve teknik detaylarında değişiklik yapma hakkı saklıdır.

Rita 52 cm Purewash Asma Klozet

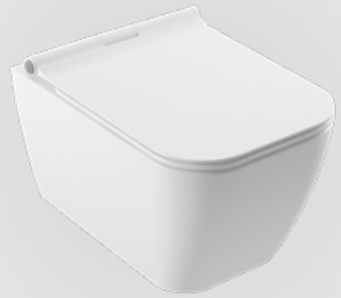

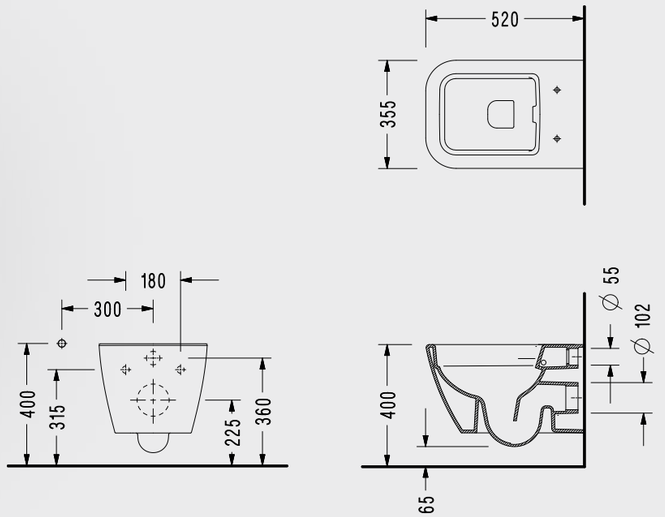

- 52x35.5 cm
- Ankastre temiz su girişli

RT26ADS110H

2.478 TL

Zeta Slim Yavaş Kapanan Klozet Kapağı

ÇIKARILABİLİR KAPAKLA TEMİZLİK BANYOLARDA

Kolay tak çıkar kapak
Yavaş kapanan kapak

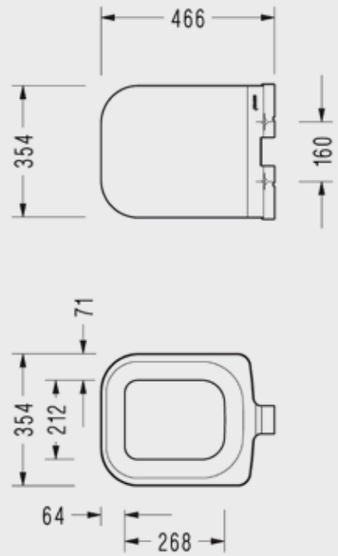

- Çıkarılabilir
- Hygiene

223ZS00002

900 TL

Katalogda yer alan resimler ve teknik çizimler bilgi içindir.
Fiyatlara KDV ayrıca dahil edilir. Tavsiye edilen bayi satış fiyatlarıdır.

Rita Serisi

Zeta Yavaş Kapanan Klozet Kapağı

ÇIKARILABİLİR KAPAKLA TEMİZLİK BANYOLARDA

Kolay tak çıkar kapak
Yavaş kapanan kapak

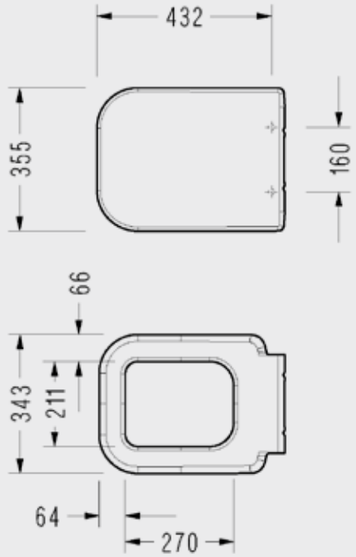

- Çıkarılabilir
- Hygiene

223ZT00002

800 TL

Sapphire Serisi

Sapphire Çift hazneli Tezgah Lavabo

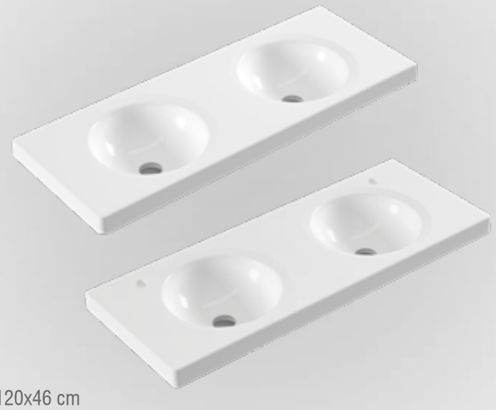

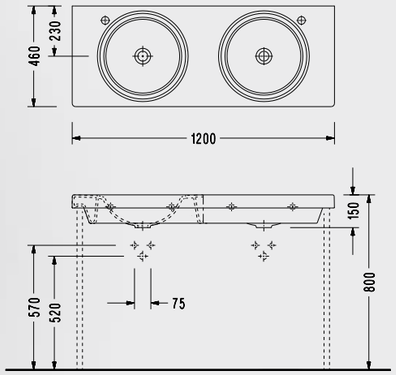

- 120x46 cm
- Taşma kanalsız

SP322XS110H (Batarya Delikli) **2.532 TL**

SP32DXS110H (Batarya Deliksiz) **2.532 TL**

Sapphire Sağ Etajerli Tezgah Lavabo (Dairesel Hazne)

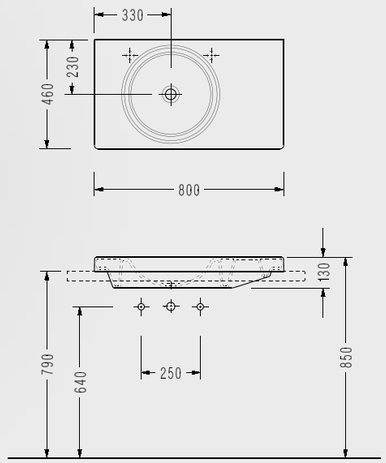

- 80x46 cm
- Batarya delikli
- Taşma kanalsız

SP41TXS110H (Sağdan Bataryalı) **1.712 TL**

Elmor Tesisat Malzemesi Ticaret A.Ş.'nin ürünlerin fiyat, görünüş, renk ve teknik detaylarında değişiklik yapma hakkı saklıdır.

Katalogda yer alan resimler ve teknik çizimler bilgi içindir.
Fiyatlara KDV ayrıca dahil edilir. Tavsiye edilen bayi satış fiyatlarıdır.

Sapphire Sağ Etajerli Tezgah Lavabo (Oblong Hazne)

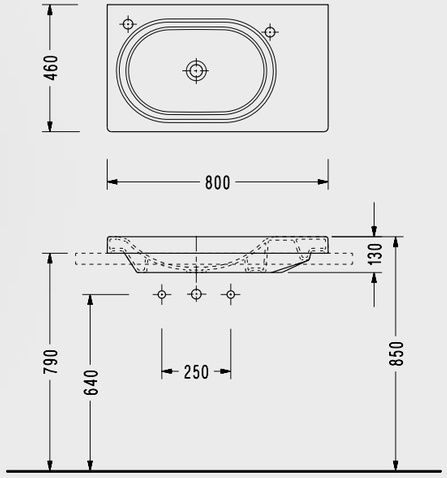

- 80x46 cm
- Batarya delikli
- Taşma kanalsız

SP35TXS110H (Soldan Bataryalı)	SP35SXS110H (Sağdan Bataryalı)
1.712 TL	**1.712 TL**

Sapphire Tezgah Üstü Gömme Lavabo

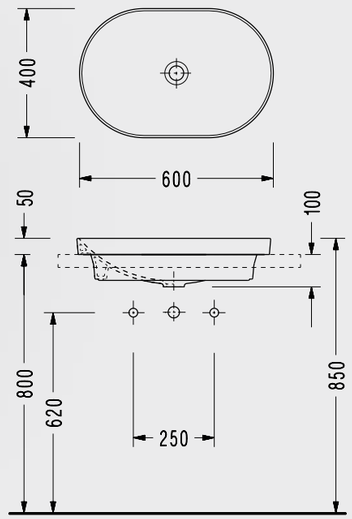

- 60x40 cm
- Slim kenarlı

SP33DXS110H
1.625 TL

Elmor Tesisat Malzemesi Ticaret A.Ş.'nin ürünlerin fiyat, görünüş, renk ve teknik detaylarında değişiklik yapma hakkı saklıdır.

Sapphire Tezgah Üstü Lavabo

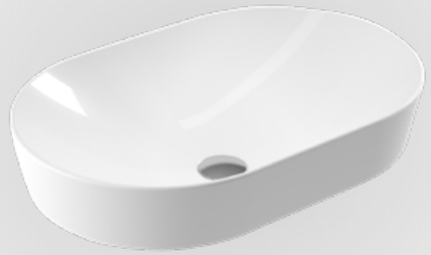

- 59,5x39,5 cm
- Slim kenarlı

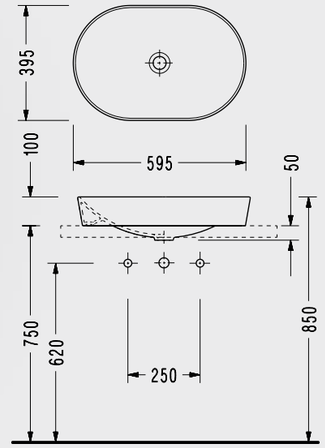

SP46DXS110H
1.696 TL

Sapphire Batarya Delikli Tezgah Üstü Lavabo

- 50x35 cm
- Slim kenarlı
- Taşma kanalsız

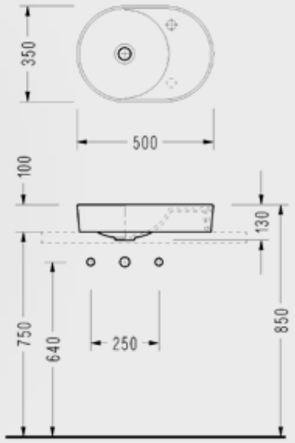

SP40SXS110H (Sağdan Delikli)	SP401XS110H (Soldan Delikli)
1.280 TL	**1.280 TL**

Seramik Tapa ve Lavabo Sifonu

TP08STL110H
219 TL

Katalogda yer alan resimler ve teknik çizimler bilgi içindir.
Fiyatlara KDV ayrıca dahil edilir. Tavsiye edilen bayi satış fiyatlarıdır.

Sapphire 52 cm Asma Klozet

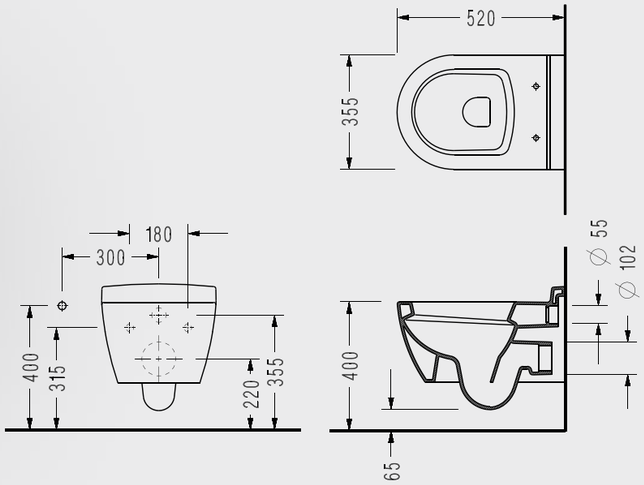

4.5 LT SU İLE TAM FONKSİYON

- Ankastre temiz su girişli
- 52x35.5 cm

SP10ADS110H

2.147 TL

Sapphire 53 cm Purewash Asma Klozet

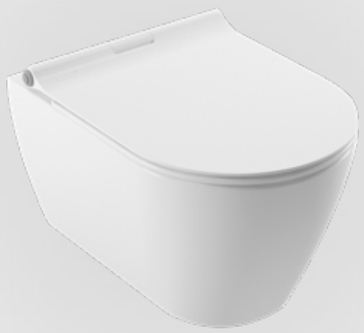

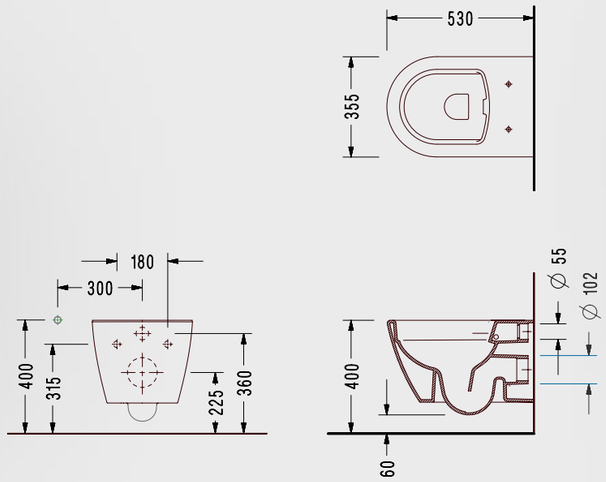

Pure WASH SEREL

- Ankastre temiz su girişli
- 53x35.5 cm

SP26ADS110H

2.326 TL

Elmor Tesisat Malzemesi Ticaret A.Ş.'nin ürünlerin fiyat, görünüş, renk ve teknik detaylarında değişiklik yapma hakkı saklıdır.

Beta Yavaş Kapanan Klozet Kapağı

ÇIKARILABİLİR KAPAKLA TEMİZLİK BANYOLARDA

Kolay tak çıkar kapak
Yavaş kapanan kapak

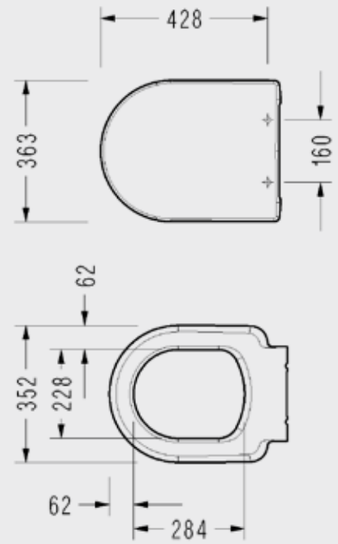

- Çıkarılabilir
- Hygiene

223BT00002

700 TL

Beta Slim Yavaş Kapanan Klozet Kapağı

ÇIKARILABİLİR KAPAKLA TEMİZLİK BANYOLARDA

Kolay tak çıkar kapak
Yavaş kapanan kapak

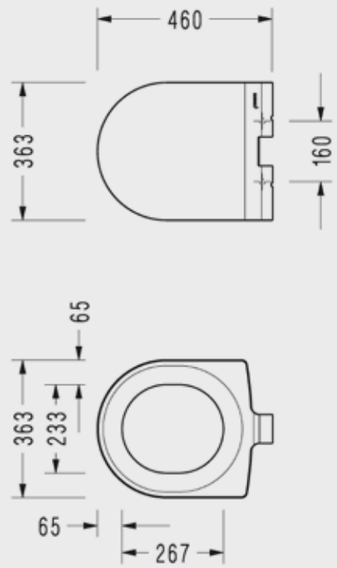

- Çıkarılabilir
- Hygiene

223BS00002

835 TL

Katalogda yer alan resimler ve teknik çizimler bilgi içindir.
Fiyatlara KDV ayrıca dahil edilir. Tavsiye edilen bayi satış fiyatlarıdır.

Hygiene PLUS SEREL

Diagonal Serisi

Diagonal Lavabo

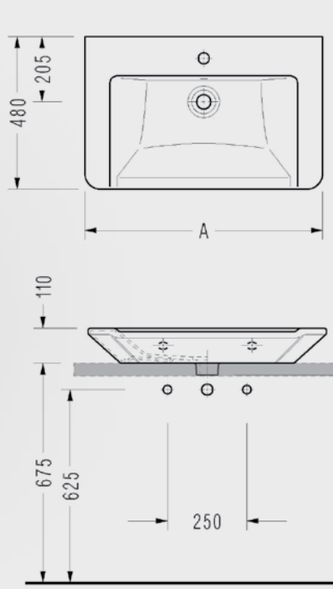

A
DG01(65 x 48 cm)
DG30 (75 x 48 cm)
DG35 (85 x 48 cm)

DG01TDS110H	DG30TDS110H	DG35TDS110H
1.250 TL	**1.600 TL**	**2.100 TL**

Elmor Tesisat Malzemesi Ticaret A.Ş.'nin ürünlerin fiyat, görünüş, renk ve teknik detaylarında değişiklik yapma hakkı saklıdır.

Diagonal Yarım Ayak

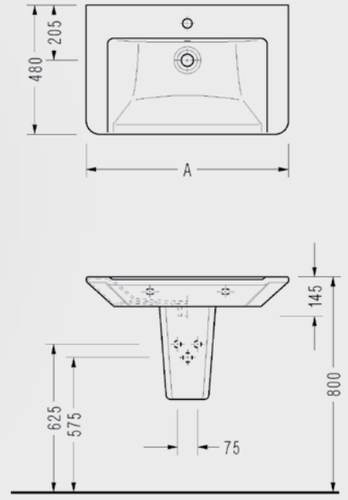

DG21STL110H
500 TL

Diagonal Tam Ayak

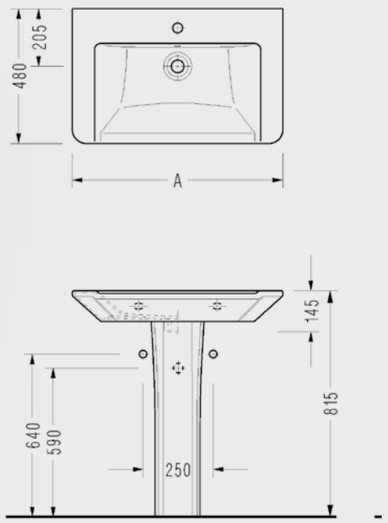

DG05STL110H
650 TL

Katalogda yer alan resimler ve teknik çizimler bilgi içindir.
Fiyatlara KDV ayrıca dahil edilir. Tavsiye edilen bayi satış fiyatlarıdır.

Diagonal 66 cm BTW Klozet ve 40 cm Rezervuar

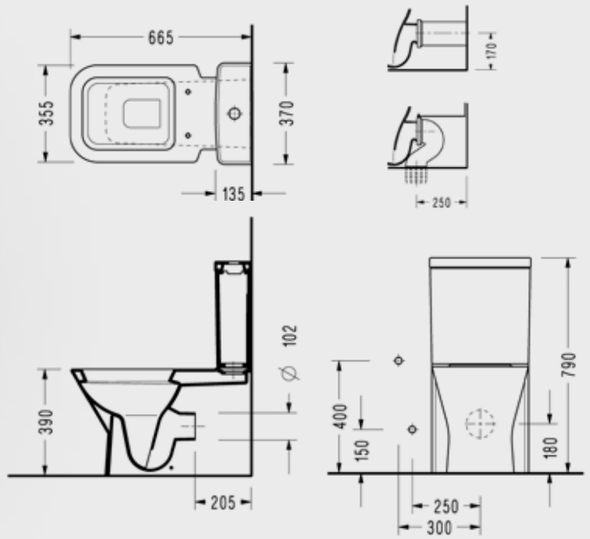

- DG02 + DG48
- 150400400003 Kibele Iç Takım ile Kullanılır.

4 LT SU İLE TAM FONKSİYON

DG80STS110H

2.455 TL

Diagonal 66 cm BTW Klozet ve 40 cm Rezervuar

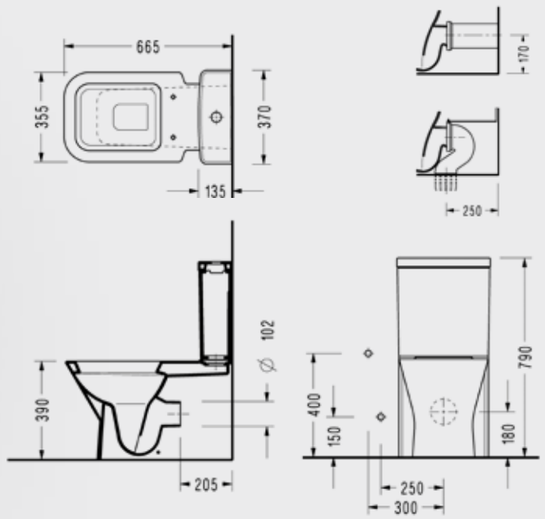

4 LT SU İLE TAM FONKSİYON

DG02GDS110H	DG48S4L110H
Klozet	Rezervuar
1.700 TL	**1.010 TL**

Elmor Tesisat Malzemesi Ticaret A.Ş.'nin ürünlerin fiyat, görünüş, renk ve teknik detaylarında değişiklik yapma hakkı saklıdır.

Diagonal 53 cm Asma Klozet

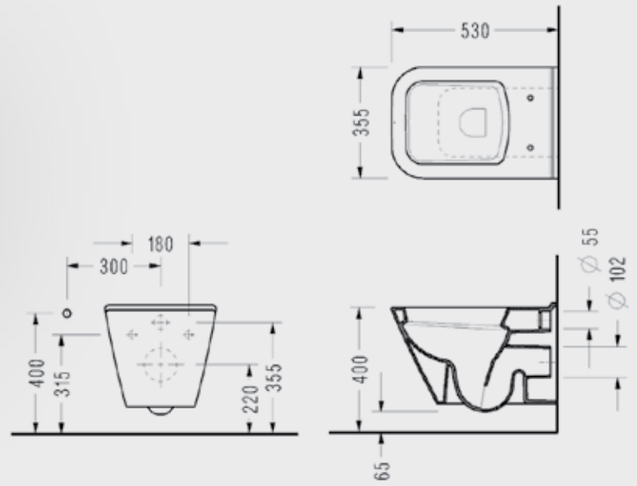

- 53x35.5 cm

4.5 LT SU İLE TAM FONKSİYON

DG10ODS110H

1.795 TL

Zeta Slim Yavaş Kapanan Klozet Kapağı

ÇIKARILABILIR KAPAKLA TEMİZLİK BANYOLARDA

Kolay tak çıkar kapak
Yavaş kapanan kapak

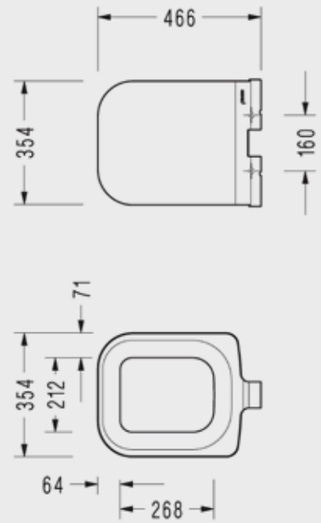

- Çıkarılabilir
- Hygiene

223ZS00002

900 TL

Katalogda yer alan resimler ve teknik çizimler bilgi içindir.
Fiyatlara KDV ayrıca dahil edilir. Tavsiye edilen bayi satış fiyatlarıdır.

Diagonal Serisi

Zeta Yavaş Kapanan Klozet Kapağı

ÇIKARILABİLİR KAPAKLA TEMİZLİK BANYOLARDA

Kolay tak çıkar kapak
Yavaş kapanan kapak

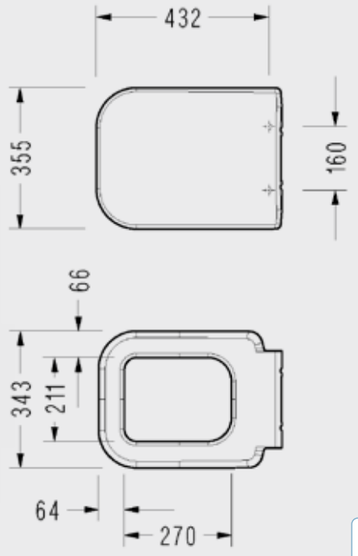

223ZT00002

800 TL

- Çıkarılabilir
- Hygiene

Elmor Tesisat Malzemesi Ticaret A.Ş.'nin ürünlerin fiyat, görünüş, renk ve teknik detaylarında değişiklik yapma hakkı saklıdır.

Serel Smart Serisi

Hygiene PLUS SEREL

Serel Smart 51.5 cm Kanalsız Asma Klozet

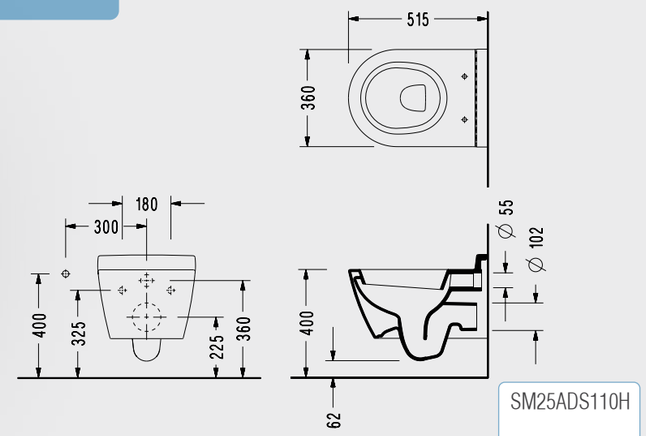

- 51.5x36 cm
- Ankastre Temiz Su Girişli

SM25ADS110H

1.828 TL

Serel Smart 52 cm Purewash Kanalsız Asma Klozet

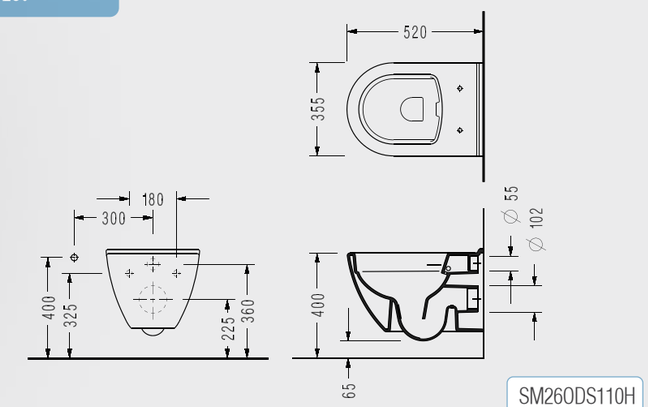

- 52x35,5 cm
- Standart ve Ankastre Temiz Su Girişli

Pure WASH SEREL

SM26ODS110H

1.678 TL

Katalogda yer alan resimler ve teknik çizimler bilgi içindir.
Fiyatlara KDV ayrıca dahil edilir. Tavsiye edilen bayi satış fiyatlarıdır.

Serel Smart 52 cm Asma Klozet

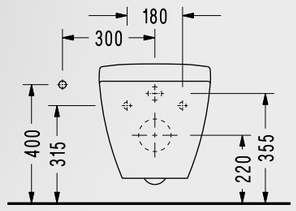

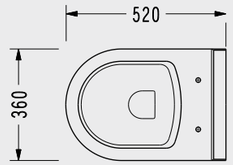

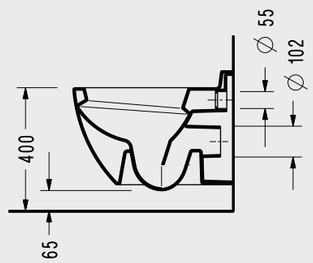

- 52x36 cm
- Standart ve Ankastre Temiz Su Girişli
- Kırmızı, siyah, bej renk seçenekleri

4.5LT SU İLE TAM FONKSİYON

SM230DS110H

1.562 TL

Serel Smart 52 cm Asma Klozet

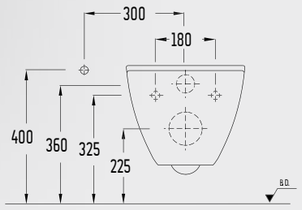

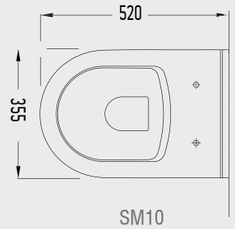

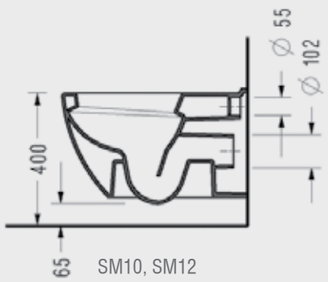

- 52x35.5 cm
- Standart ve Ankastre Temiz Su Girişl

4.5LT SU İLE TAM FONKSİYON

SM100DS110H

1.500 TL

Elmor Tesisat Malzemesi Ticaret A.Ş.'nin ürünlerin fiyat, görünüş, renk ve teknik detaylarında değişiklik yapma hakkı saklıdır.

Serel Smart 48 cm Asma Klozet

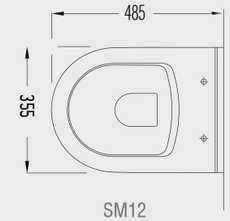

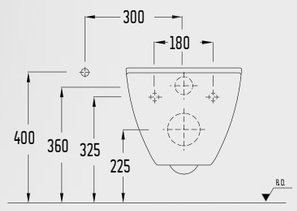

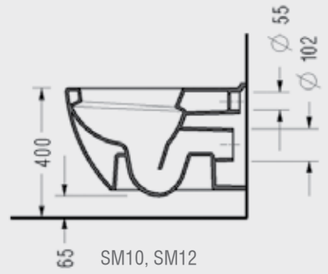

- 48x35.5 cm
- Standart ve Ankastre Temiz Su Girişli

4.5LT SU İLE TAM FONKSİYON

SM120DS110H

1.400 TL

Beta Yavaş Kapanan Klozet Kapağı

ÇIKARILABİLİR KAPAKLA TEMİZLİK BANYOLARDA

Kolay tak çıkar kapak
Yavaş kapanan kapak

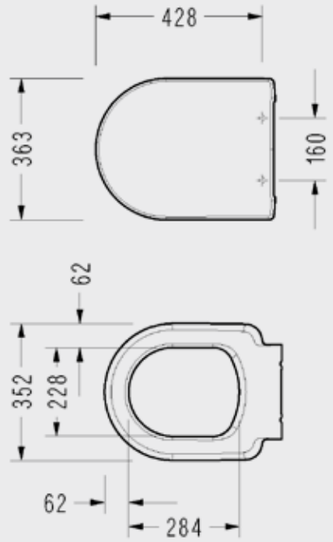

- Çıkarılabilir
- Hygiene

223BT00002

700 TL

Katalogda yer alan resimler ve teknik çizimler bilgi içindir.
Fiyatlara KDV ayrıca dahil edilir. Tavsiye edilen bayi satış fiyatlarıdır.

Star Serisi

Star Lavabo

DE42TDS110H **STAR LAVABO**
• 45x38 cm

DE43TDS110H **STAR LAVABO (İNCE KENARLI)**
• 50x40 cm

DE30TDS110H **STAR LAVABO (İNCE KENARLI)**
• 60x48 cm

DE21STL110H **STAR YARIM AYAK**

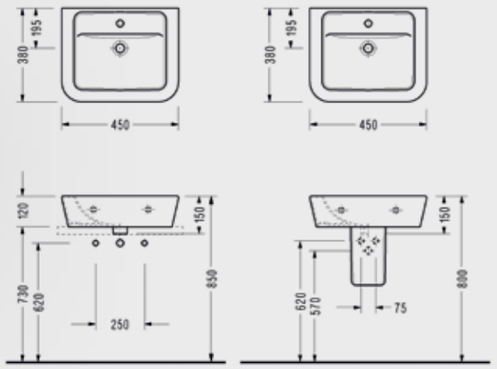

DE42TDS110H	DE43TDS110H	DE30TDS110H	DE21STL110H
850 TL	**950 TL**	**1.050 TL**	**450 TL**

Star Tezgah Etajerli Lavabo

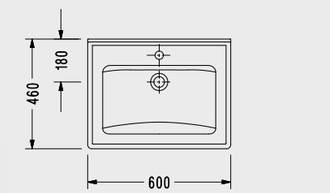

• 60x46 cm
• Taşma deliksiz

3001TXS110H
1.100 TL

Star Tezgah Etajerli Lavabo

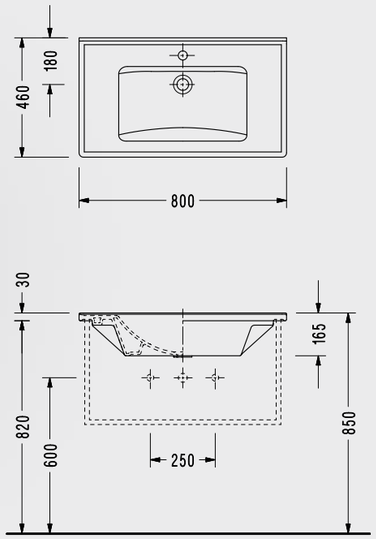

• 80x46 cm
• Taşma deliksiz

3035TXS110H
1.300 TL

Star Tezgah Etajerli Lavabo

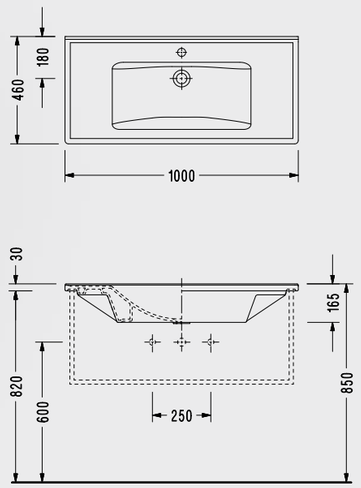

• 100x46 cm
• Taşma deliksiz

3037TXS110H
1.500 TL

Star Serisi

Star Tezgah Etajerli Lavabo

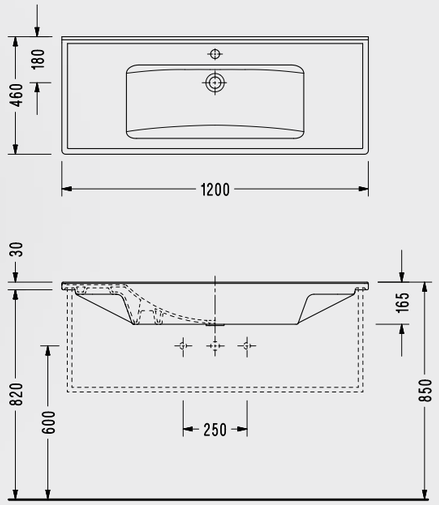

- 120x46 cm
- Taşma deliksiz

3039TXS110H

2.150 TL

Star 52 Cm Purewash Kanalsız Asma Klozet

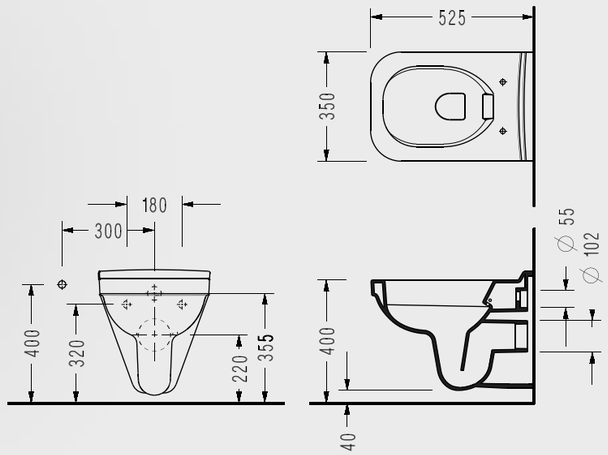

Pure WASH SEREL

- 52.5 x 35 cm

SA260DS110H

1.077 TL

Elmor Tesisat Malzemesi Ticaret A.Ş.'nin ürünlerin fiyat, görünüş, renk ve teknik detaylarında değişiklik yapma hakkı saklıdır.

Hygiene PLUS SEREL

Friendly Serisi

Friendly 61 cm BTW Klozet, 39 cm Rezervuar

4.5LT SU İLE TAM FONKSİYON

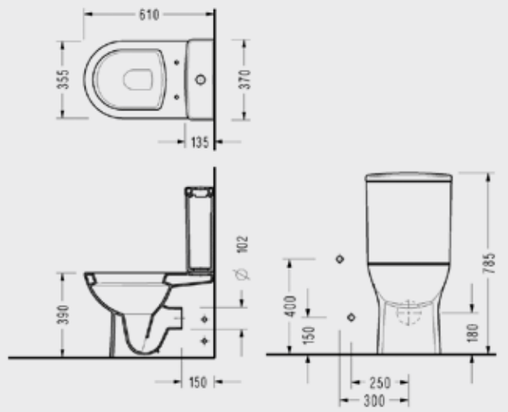

- 6712 + 6748
- 150400400003 Kibele Iç Takım ile Kullanılır.

6770STS110H

2.010 TL

Friendly 61 cm Universal Klozet + 39 cm Rezervuar

4.5LT SU İLE TAM FONKSİYON

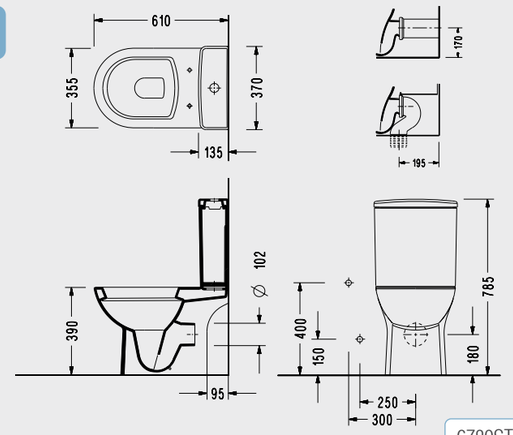

- 6716 + 6748
- 150400400003 Kibele Iç Takım ile Kullanılır.

6780STS110H

2.010 TL

Katalogda yer alan resimler ve teknik çizimler bilgi içindir.
Fiyatlara KDV ayrıca dahil edilir. Tavsiye edilen bayi satış fiyatlarıdır.

Friendly Klozet ve Rezervuar

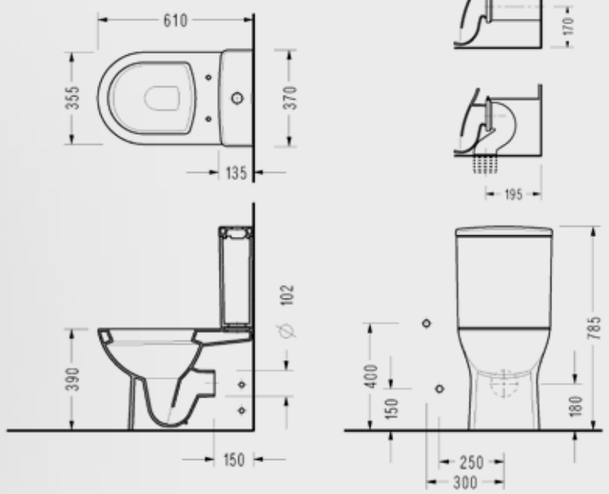

- 150400400003 Kibele iç takım ile kullanılır.

6712GDS110H	6716GDS110H	6748S4L110H
61 cm BTW klozet	61 cm Universal Klozet	39 cm Rezervuar
1.300 TL	**1.300 TL**	**710 TL**

Friendly Purewash Klozet

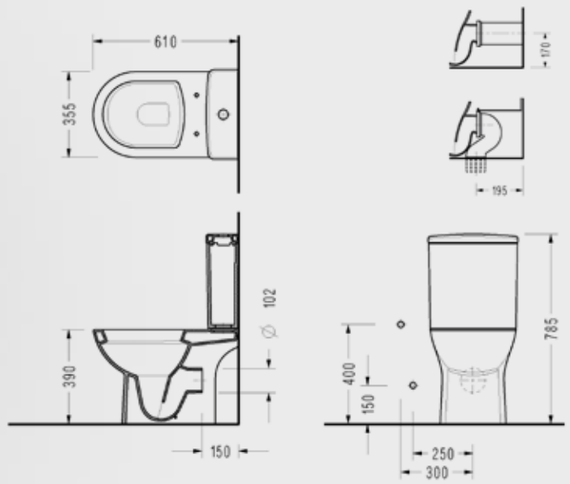

- 150400400003 Kibele Iç Takım ile Kullanılır.

6726GDS110H	6748S4L110H	6746GDS110H
Kanalsız BTW Klozet	39 cm Rezervuar	Kanalsız Yarı BTW Klozet
1.400 TL	**710 TL**	**1.450 TL**

Elmor Tesisat Malzemesi Ticaret A.Ş.'nin ürünlerin fiyat, görünüş, renk ve teknik detaylarında değişiklik yapma hakkı saklıdır.

Friendly 39 cm Rezervuar

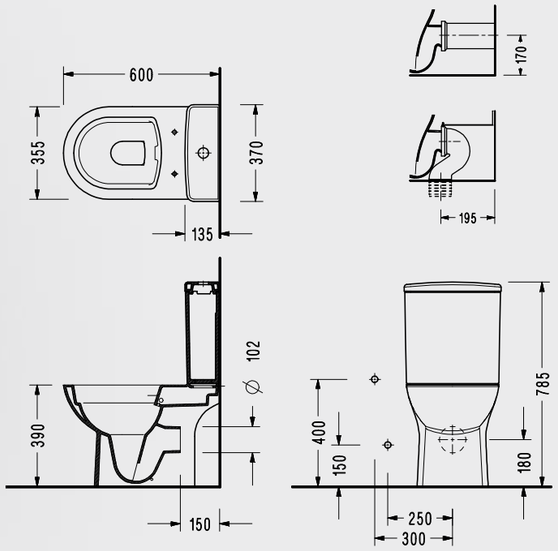

- 150400400003 Kibele Iç Takım ile Kullanılır.

6748S4L110H
710 TL

Beta Slim Yavaş Kapanan Klozet Kapağı

ÇIKARILABILIR KAPAKLA TEMIZLIK BANYOLARDA

Kolay tak çıkar kapak
Yavaş kapanan kapak

- Çıkarılabilir
- Hygiene

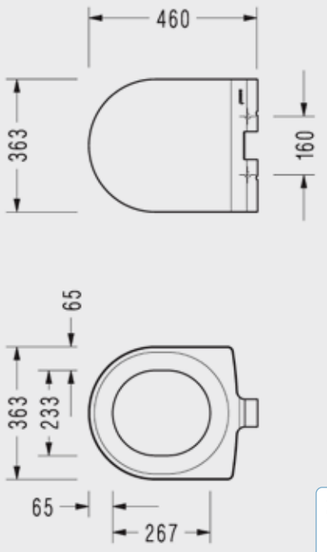

223BS00002
835 TL

Katalogda yer alan resimler ve teknik çizimler bilgi içindir.
Fiyatlara KDV ayrıca dahil edilir. Tavsiye edilen bayi satış fiyatlarıdır.

Friendly Serisi

Beta Yavaş Kapanan Klozet Kapağı

ÇIKARILABİLİR KAPAKLA TEMİZLİK BANYOLARDA

Kolay tak çıkar kapak
Yavaş kapanan kapak

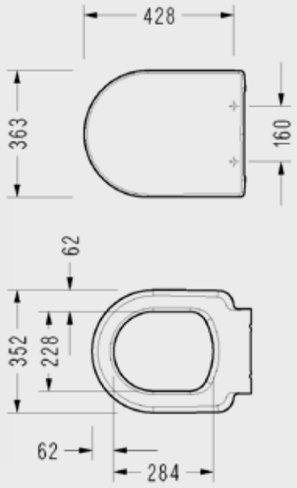

- Çıkarılabilir
- Hygiene

223BT00002

700 TL

Hygiene PLUS SEREL

Nita Serisi

Nita Tezgah Etajerli Lavabo

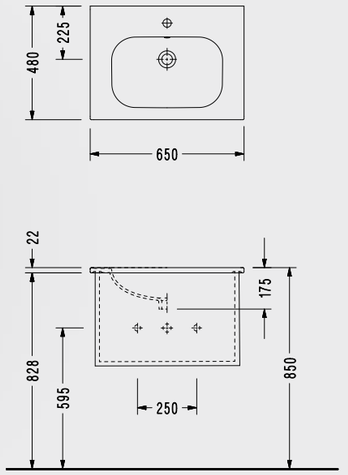

- 65x48 cm

NT30TDS110H

1.292 TL

Nita Tezgah Etajerli Lavabo

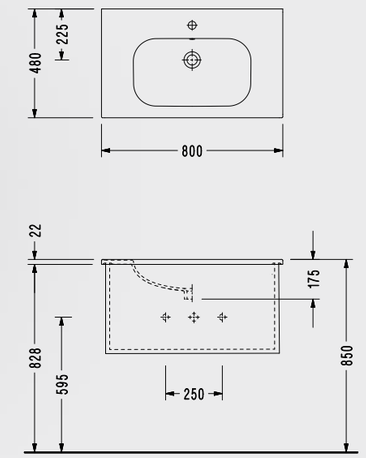

- 80x48 cm

NT42TDS110H

1.551 TL

Elmor Tesisat Malzemesi Ticaret A.Ş.'nin ürünlerin fiyat, görünüş, renk ve teknik detaylarında değişiklik yapma hakkı saklıdır.

Katalogda yer alan resimler ve teknik çizimler bilgi içindir.
Fiyatlara KDV ayrıca dahil edilir. Tavsiye edilen bayi satış fiyatlarıdır.

Nita Tezgah Etajerli Lavabo

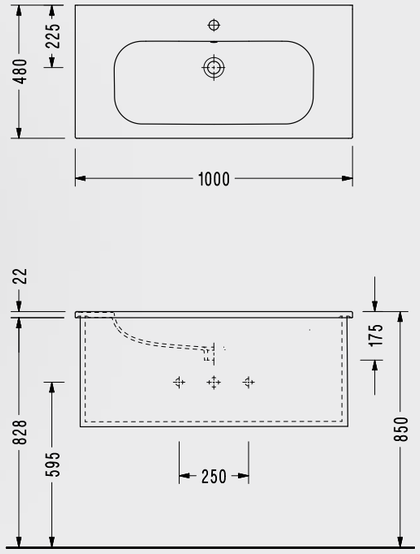

• 100x48 cm

NT40TDS110H

1.810 TL

Nita BTW Klozet ve Rezervuar

4.5LT SU İLE TAM FONKSİYON

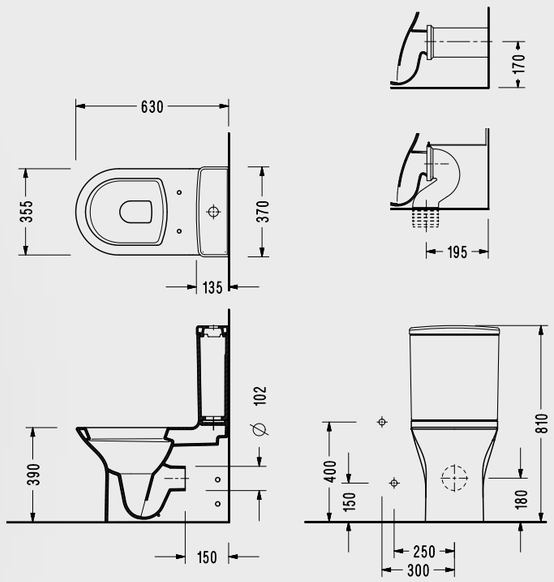

• 63x35,5 cm

• 150400400003 Kibele İç Takım ile Kullanılır.

6748S4L110H
39 cm Rezervuar
710 TL

NT02GDS110H
1.544 TL

Elmor Tesisat Malzemesi Ticaret A.Ş.'nin ürünlerin fiyat, görünüş, renk ve teknik detaylarında değişiklik yapma hakkı saklıdır.

Nita Yuvarlak Asma Klozet

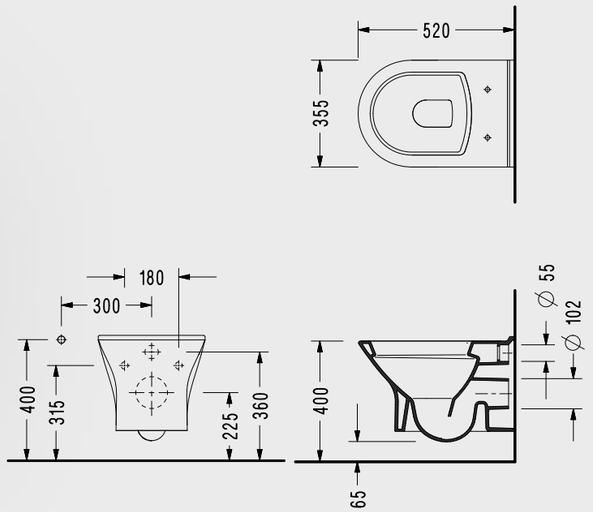

• 52x35.5 cm
• Standart ve Ankastre Temiz Su Girişli

4.5LT SU İLE TAM FONKSİYON

NT23ODS110H

1.280 TL

Nita Kanalsız Yuvarlak Asma Klozet

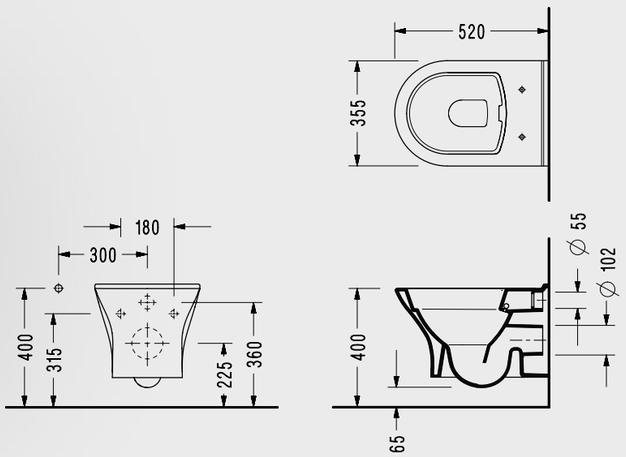

NT36ODS110H

1.535 TL

Katalogda yer alan resimler ve teknik çizimler bilgi içindir.
Fiyatlara KDV ayrıca dahil edilir. Tavsiye edilen bayi satış fiyatlarıdır.

Beta Yavaş Kapanan Klozet Kapağı

ÇIKARILABİLİR KAPAKLA TEMİZLİK BANYOLARDA

Kolay tak çıkar kapak
Yavaş kapanan kapak

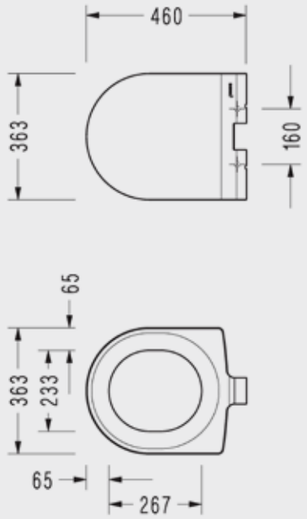

- Çıkarılabilir
- Hygiene

223BS00002

835 TL

Beta Yavaş Kapanan Klozet Kapağı

ÇIKARILABİLİR KAPAKLA TEMİZLİK BANYOLARDA

Kolay tak çıkar kapak
Yavaş kapanan kapak

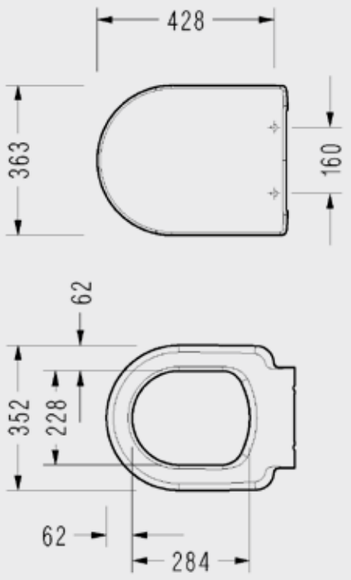

- Çıkarılabilir
- Hygiene

223BT00002

700 TL

Elmor Tesisat Malzemesi Ticaret A.Ş.'nin ürünlerin fiyat, görünüş, renk ve teknik detaylarında değişiklik yapma hakkı saklıdır.

Nita Köşeli BTW Klozet ve Rezervuar

- 63x35,5 cm

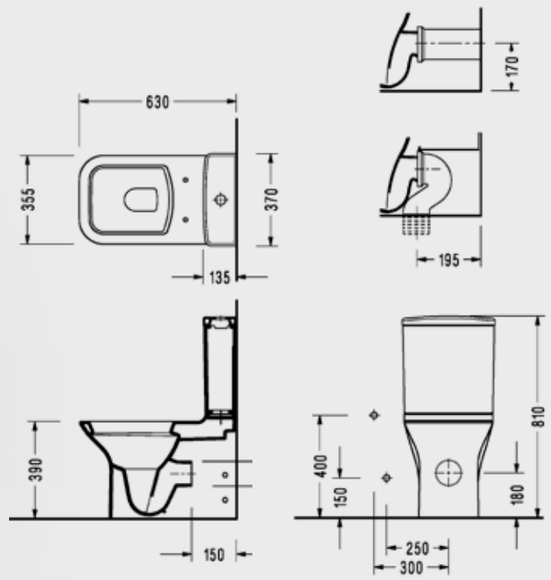

4.5LT SU İLE TAM FONKSİYON

- 50400400003 Kibele İç Takım ile Kullanılır.

6748S4L110H	NT12GDS110H
39 cm Rezervuar	
710 TL	**1.678 TL**

Nita Kanalsız Köşeli BTW Klozet

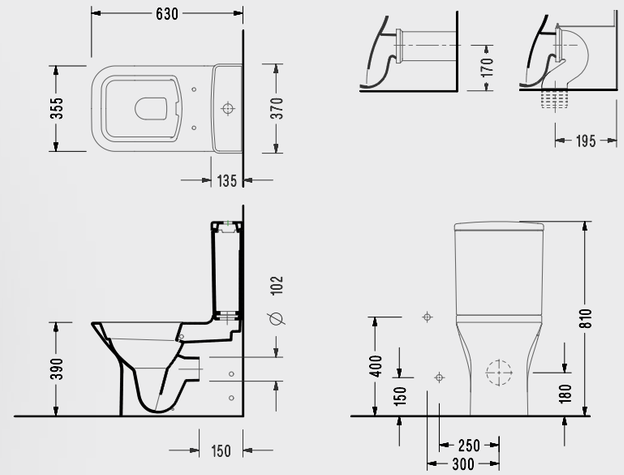

NT46GDS110H

2.010 TL

Katalogda yer alan resimler ve teknik çizimler bilgi içindir.
Fiyatlara KDV ayrıca dahil edilir. Tavsiye edilen bayi satış fiyatlarıdır.

Nita Köşeli Asma Klozet

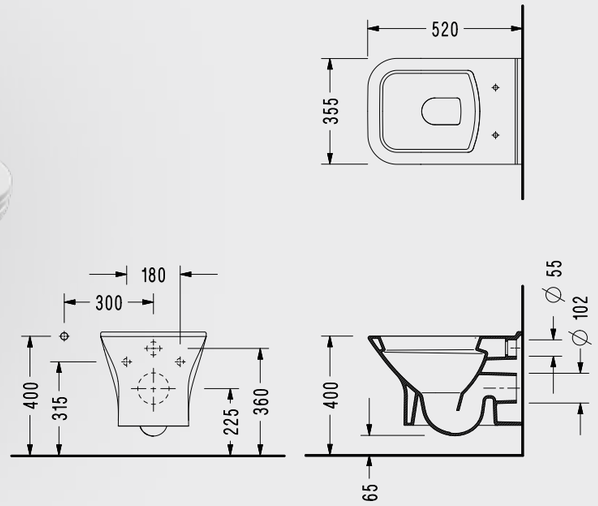

4.5LT SU İLE TAM FORGİYON

• 52x35,5 cm

NT100DS110H

1.341 TL

Nita Kanalsız Köşeli Asma Klozet

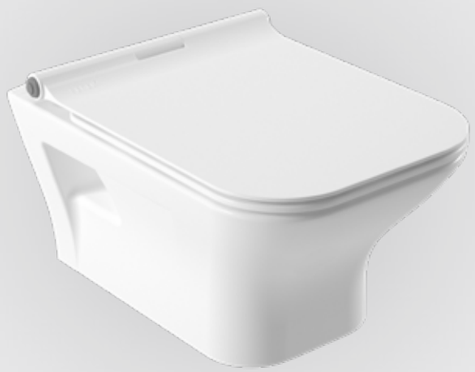

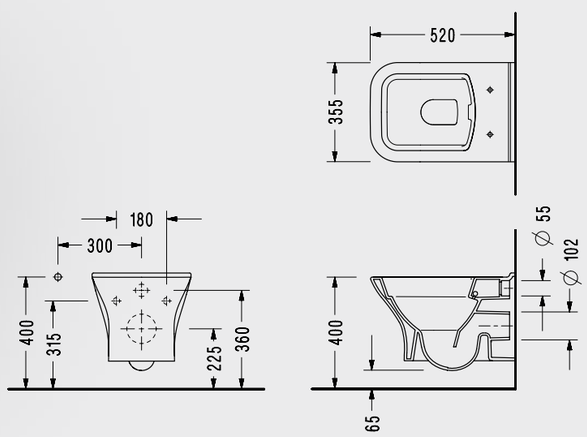

NT25ADS110H

1.610 TL

Elmor Tesisat Malzemesi Ticaret A.Ş.'nin ürünlerin fiyat, görünüş, renk ve teknik detaylarında değişiklik yapma hakkı saklıdır.

Zeta Yavaş Kapanan Klozet Kapağı

ÇIKARILABİLİR KAPAKLA TEMİZLİK BANYOLARDA

Kolay tak çıkar kapak
Yavaş kapanan kapak

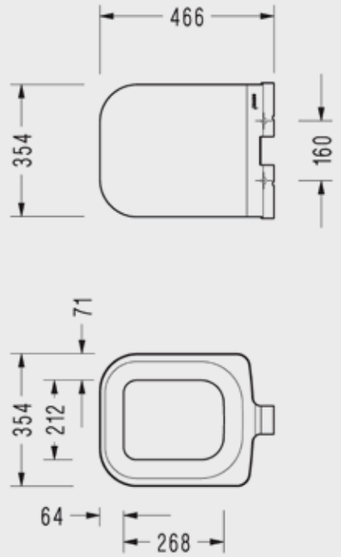

• Çıkarılabilir
• Hygiene

223ZT00002

800 TL

Zeta Slim Yavaş Kapanan Klozet Kapağı

ÇIKARILABİLİR KAPAKLA TEMİZLİK BANYOLARDA

Kolay tak çıkar kapak
Yavaş kapanan kapak

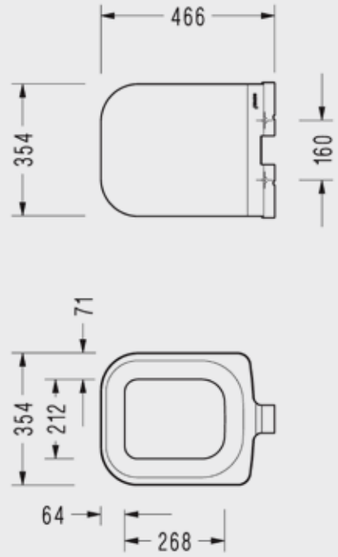

• Çıkarılabilir.
• Kırmızı, siyah, bej renk seçenekleri için bkz. Renkli Ürünler

223ZS00002

900 TL

Katalogda yer alan resimler ve teknik çizimler bilgi içindir.
Fiyatlara KDV ayrıca dahil edilir. Tavsiye edilen bayi satış fiyatlarıdır.

Etna Serisi

Etna Lavabo + Tam / Yarım Ayak

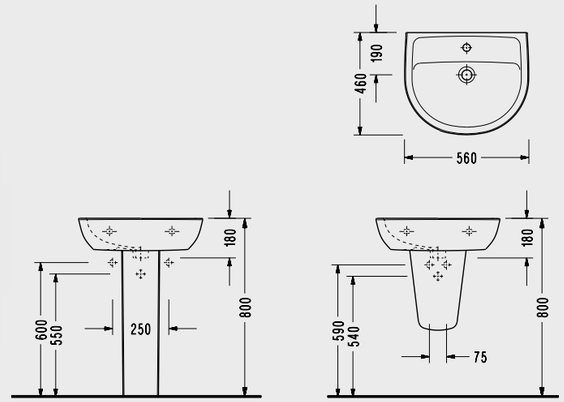

• 56x46 cm

EN01TDS110H	F005STL110H	2822STL110H
Lavabo	Tam Ayak	Yarım Ayak
410 TL	**375 TL**	**310 TL**

Etna BTW Klozet

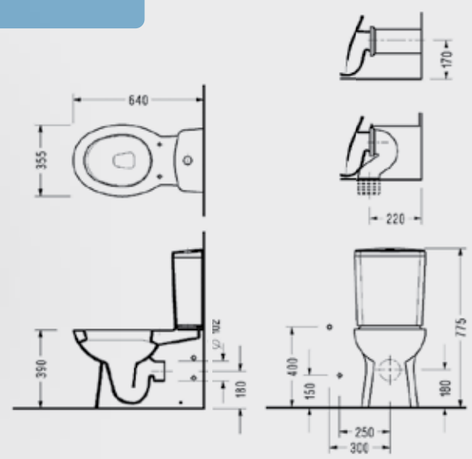

• BTW
• 64x35.5 cm

EN02GDS110H	EN04S4L110H
Klozet	Rezervuar
1.125 TL	**640 TL**

Elmor Tesisat Malzemesi Ticaret A.Ş.'nin ürünlerin fiyat, görünüş, renk ve teknik detaylarında değişiklik yapma hakkı saklıdır.

Alpha Yavaş Kapanan Klozet Kapağı

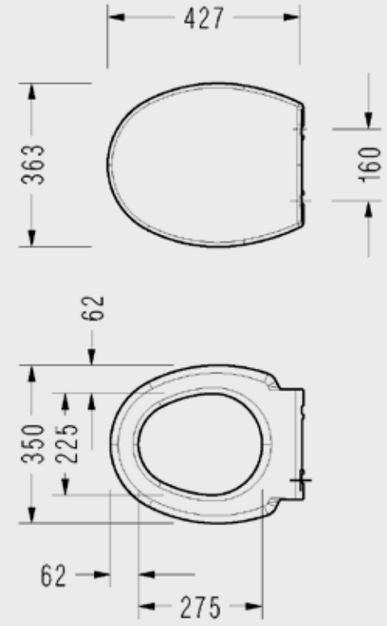

Kolay tak çıkar kapak
Yavaş kapanan kapak

• Çıkarılabilir

223AF00002

630 TL

Gediz Klozet Kapağı

Kolay tak çıkar kapak
Yavaş kapanan kapak

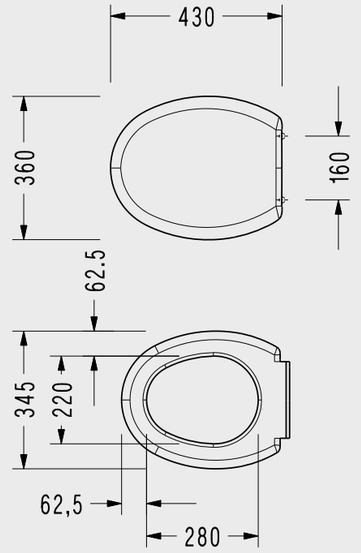

2276100002

375 TL

Katalogda yer alan resimler ve teknik çizimler bilgi içindir.
Fiyatlara KDV ayrıca dahil edilir. Tavsiye edilen bayi satış fiyatlarıdır.

Mio Serisi

Mio Lavabo + Tam / Yarım Ayak

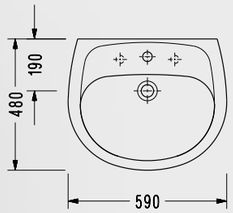

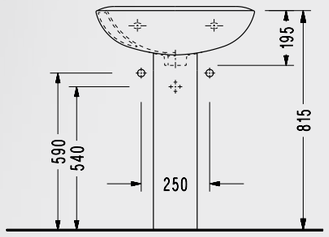

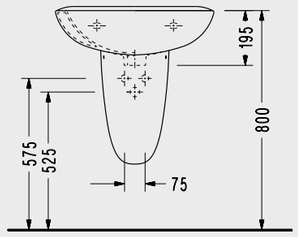

MY01TDS
• 59x48 cm

MY01TDS110H	F005STL110H	F021STL110H
Lavabo	Tam Ayak	Yarım Ayak
400 TL	**375 TL**	**375 TL**

Elmor Tesisat Malzemesi Ticaret A.Ş.'nin ürünlerin fiyat, görünüş, renk ve teknik detaylarında değişiklik yapma hakkı saklıdır.

Mio Klozet

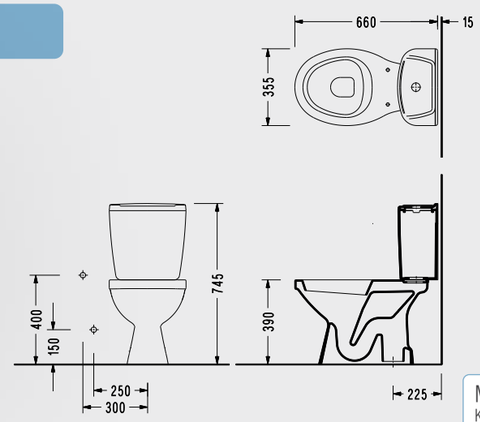

MY02 + MY04
• 62x35.5 cm
• Klozet, rezervuar
• Klozet kapağı
• 150400400208 Mio iç takım ile kullanılır.

MN02GDS110H	MY04S4L110H
Klozet	Rezervuar
704 TL	**453 TL**

Alpha Çıkarılabilir ve Yavaş Kapanan Klozet Kapağı

ÇIKARILABİLİR KAPAKLA TEMİZLİK BANYOLARDA

Kolay tak çıkar kapak
Yavaş kapanan kapak

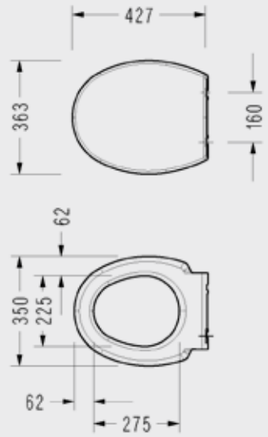

223AF00002

630 TL

Gediz Klozet Kapağı

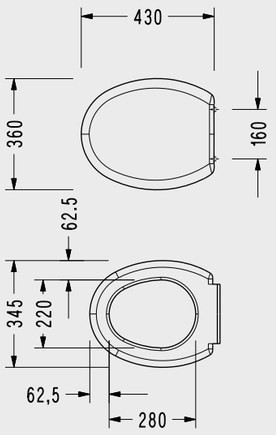

2276100002

375 TL

Katalogda yer alan resimler ve teknik çizimler bilgi içindir.
Fiyatlara KDV ayrıca dahil edilir. Tavsiye edilen bayi satış fiyatlarıdır.

Bedensel Engelliler İçin Özel Seri

Bedensel Engelliler İçin Özel Lavabo

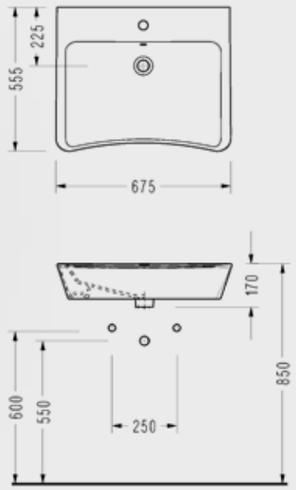

• 67,5 x 55,5 cm

3044TDS110H

1.380 TL

Bedensel Engelliler İçin Asma Klozet

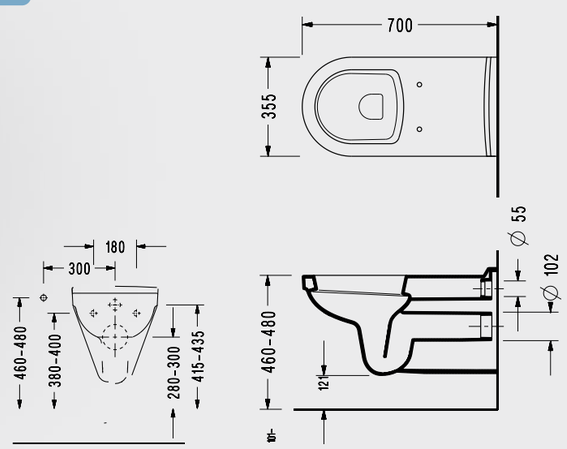

• 70x35.5 cm
• Standart ve Ankastre temiz su girişli olarak kullanılabilir.

3045ODS110H

2.720 TL

Elmor Tesisat Malzemesi Ticaret A.Ş.'nin ürünlerin fiyat, görünüş, renk ve teknik detaylarında değişiklik yapma hakkı saklıdır.

65 cm BTW Bedensel Engelli Klozeti, 39 cm Rezervuar

• 6745, 6748
• Klozet yükseklik 46 cm
• Klozet kapağı ve iç takım hariç fiyattır. 150400400003 Kibele Iç Takım ile Kullanılır.

6790STS110H	6745GDS110H
2.590 TL	**1.880 TL**

Beta Slim Yavaş Kapanan Klozet Kapağı

ÇIKARILABİLİR KAPAKLA TEMİZLİK BANYOLARDA

Kolay tak çıkar kapak
Yavaş kapanan kapak

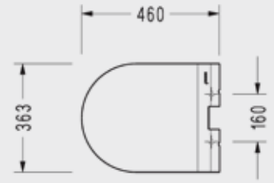

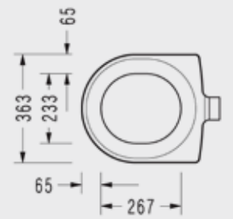

• Çıkarılabilir
• Hygiene

223BS00002

835 TL

Beta Yavaş Kapanan Klozet Kapağı

ÇIKARILABİLİR KAPAKLA TEMİZLİK BANYOLARDA

Kolay tak çıkar kapak
Yavaş kapanan kapak

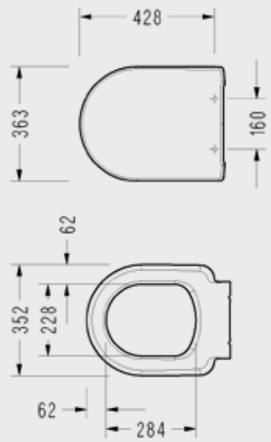

• Çıkarılabilir
• Hygiene

223BT00002

700 TL

Katalogda yer alan resimler ve teknik çizimler bilgi içindir.
Fiyatlara KDV ayrıca dahil edilir. Tavsiye edilen bayi satış fiyatlarıdır.

Çocuklar İçin Özel Seri

Hygiene PLUS SEREL

Paleimon Klozet, Rezervuar

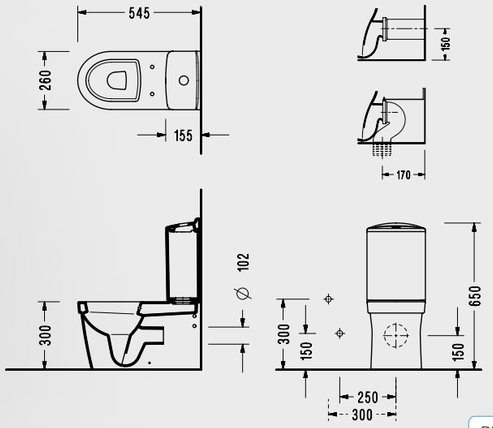

- 54,5 x 26 cm
- 150400400003 MIO İç takım ile kullanılır.

PL02GDS110H	PL04S4L110H
Klozet	Rezervuar
1.292 TL	**862 TL**

Paleimon Çocuk Monoblok Lavabo

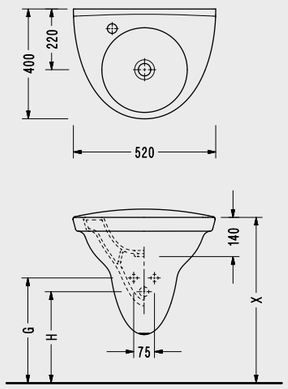

	X	G	H
3-6 YAŞ GRUBU	550-600	330-380	280-330
7-10 YAŞ GRUBU	600-650	380-430	330-380

- 52 x 40 cm
- Taşma kanalsız

PL371XS110H

2.110 TL

Elmor Tesisat Malzemesi Ticaret A.Ş.'nin ürünlerin fiyat, görünüş, renk ve teknik detaylarında değişiklik yapma hakkı saklıdır.

Paleimon Çocuk Klozet Kapağı

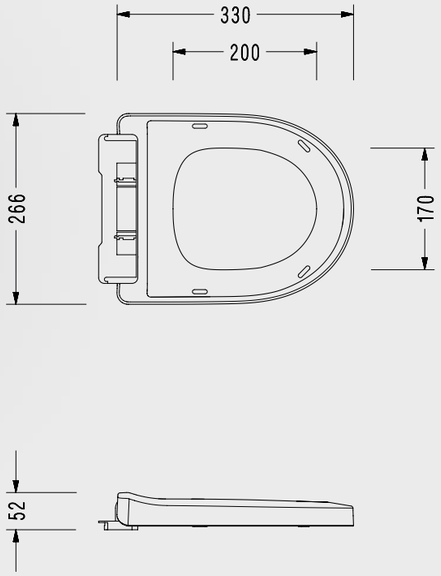

- Hygiene

150400120031

539 TL

Paleimon Balık Dekor Uygulaması

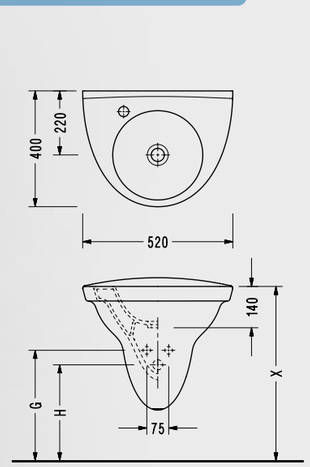

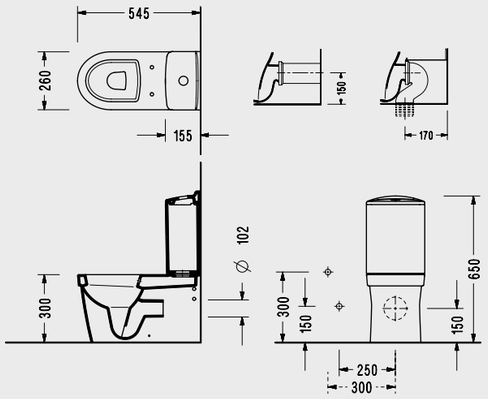

	X	G	H
3-6 YAŞ GRUBU	550-600	330-380	280-330
7-10 YAŞ GRUBU	600-650	380-430	330-380

- 54,5 x 26 cm
- 150400400208 MIO İç takım ile kullanılır.

PL371XS110HDNZR	PL02GDS110H	PL04S4L110HDNZR
Lavabo	Klozet	Rezervuar
2.715 TL	**1.292 TL**	**1.108 TL**

Katalogda yer alan resimler ve teknik çizimler bilgi içindir.
Fiyatlara KDV ayrıca dahil edilir. Tavsiye edilen bayi satış fiyatlarıdır.

Lavabo, Yarım Ayak

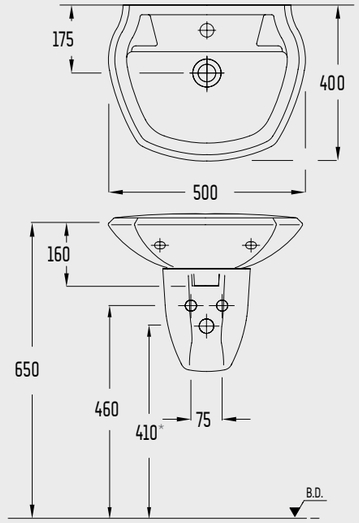

8701 + 8721
- Lavabo, Yarım Ayak 8701 + 8721
- Lavabo 40x50

8758STS110H	8750STS110H	8701TDS110H	8721STL110H
Lavabo+Yarım Ayak	Klozet-Rezervuar 8702+8704	Lavabo 40x50 cm	Lavabo Yarım Ayağı
1.290 TL	**2.200 TL**	**820 TL**	**470 TL**

Klozet, Rezervuar

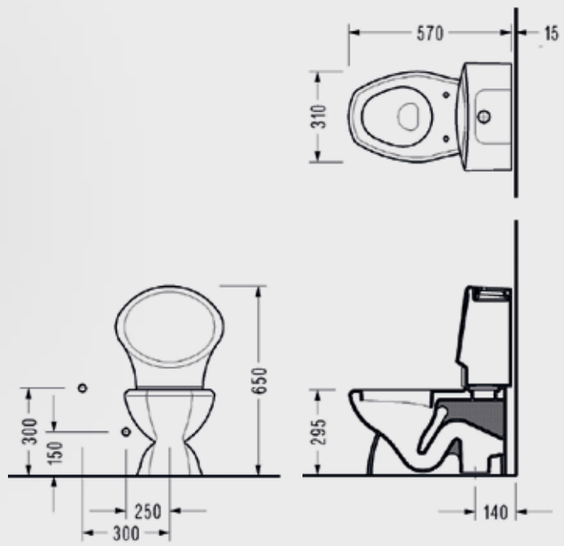

8702 + 8704
- Klozet, Rezervuar (31 x 57 cm)
- Klozet kapağı hariç fiyattır
- SEREL MIO (150400400208) iç takım ile kullanılır. (Fiyata dahil değildir)

8704S4L110H	8702GTS110H	2278700002
Rezervuar ve Kapağı	Klozet	Droplast Klozet Kapağı (Antibakteriyel)
800 TL	**1.400 TL**	**450 TL**

Elmor Tesisat Malzemesi Ticaret A.Ş.'nin ürünlerin fiyat, görünüş, renk ve teknik detaylarında değişiklik yapma hakkı saklıdır.

Mantar Dekor Uygulamalı

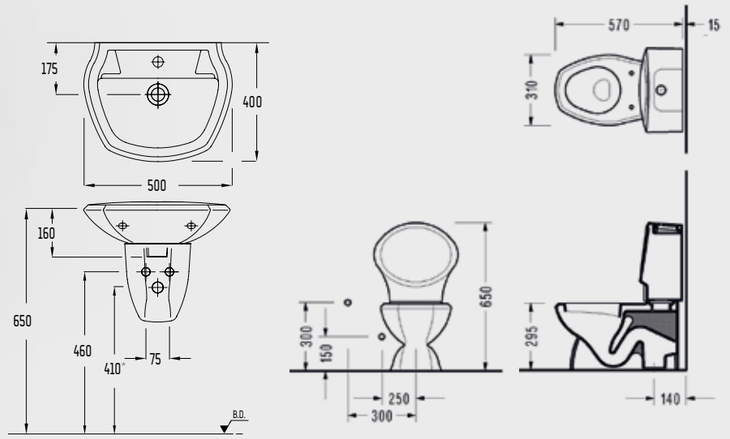

150400400208 MIO İç takım ile kullanılır.

8701TDS110HMNTR	8721STL110HMNTR	8702GTS110HMNTR	8704S4L110HMNTR
Lavabo	Yarım Ayak	Klozet	Rezervuar
1.100 TL	**700 TL**	**1.600 TL**	**1.200 TL**

Köpek Dekor Uygulamalı

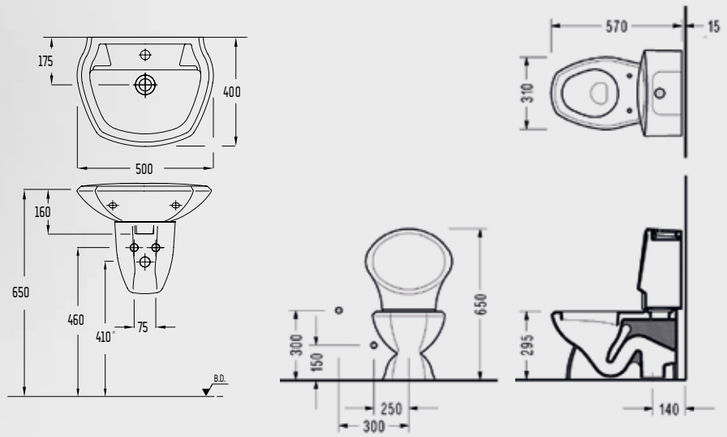

150400400208 MIO iç takım ile kullanılır

8701TDS110HDOGR	8721STL110HDOGR	8702GTS110HDOGR	8704S4L110HDOGR
Lavabo	Yarım Ayak	Klozet	Rezervuar
1.100 TL	**700 TL**	**1.600 TL**	**1.200 TL**

Katalogda yer alan resimler ve teknik çizimler bilgi içindir.
Fiyatlara KDV ayrıca dahil edilir. Tavsiye edilen bayi satış fiyatlarıdır.

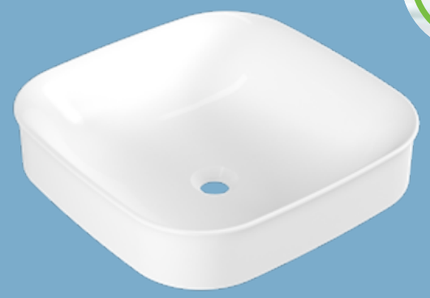

Minimal Lavabolar

Kare Çanak Lavabo

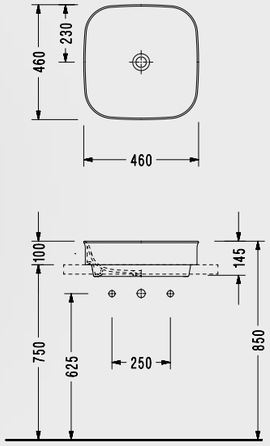

- 46x46 cm
- Armatür Deliksiz
- Taşma kanalsız
- Kenar kalınlığı 8mm
- Hazne derinliği 125mm

2017DXS110H

1.500 TL

Kare Çanak Lavabo

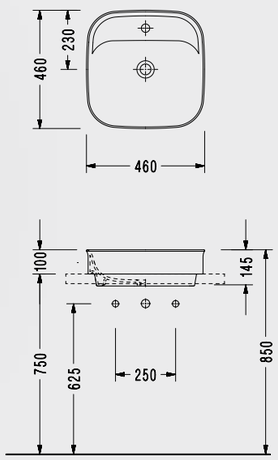

- 46x46 cm
- Armatür Delikli
- Taşma kanalsız
- Kenar kalınlığı 8mm
- Hazne derinliği 125mm

2018TXS110H

1.500 TL

Elmor Tesisat Malzemesi Ticaret A.Ş.'nin ürünlerin fiyat, görünüş, renk ve teknik detaylarında değişiklik yapma hakkı saklıdır.

Yuvarlak Çanak Lavabo

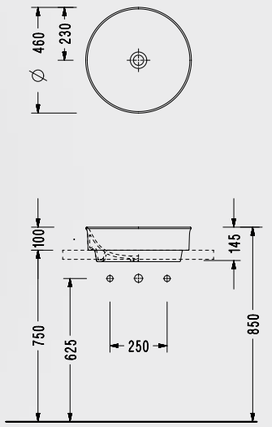

- Ø 46 cm
- Armatür Deliksiz
- Taşma kanalsız
- Kenar kalınlığı 8mm
- Hazne derinliği 125mm

2057DXS110H

1.500 TL

Yuvarlak Çanak Lavabo

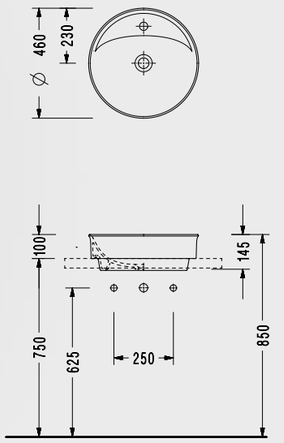

- Ø 46 cm
- Armatür Delikli
- Taşma kanalsız
- Kenar kalınlığı 8mm
- Hazne derinliği 125mm

2058TXS110H

1.500 TL

Kare Çanak Lavabo

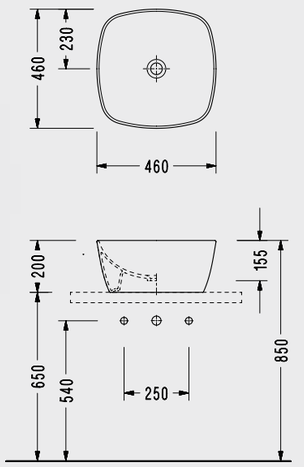

- 46x46 cm
- Armatür Deliksiz
- Taşma kanalsız
- Kenar kalınlığı 8mm
- Hazne derinliği 135mm

3050DXS110H

1.600 TL

Katalogda yer alan resimler ve teknik çizimler bilgi içindir.
Fiyatlara KDV ayrıca dahil edilir. Tavsiye edilen bayi satış fiyatlarıdır.

Kare Çanak Lavabo

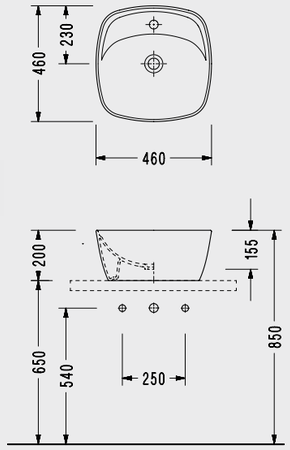

- 46x46 cm
- Armatür Delikli
- Taşma kanalsız
- Kenar kalınlığı 8mm
- Hazne derinliği 135mm

3051TXS110H

1.600 TL

Batarya Delikli Lavabo

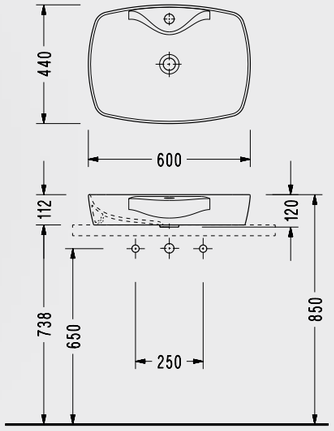

- 60x44 cm
- Taşma Kanalsız

1634TXS110H

1.750 TL

Lavabo

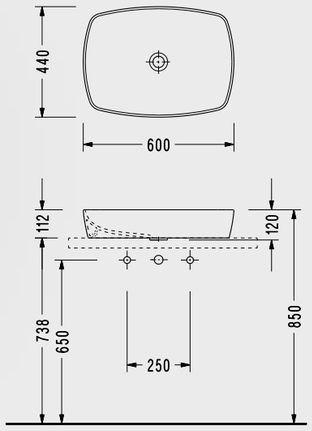

- 60x44 cm
- Taşma Kanalsız
- Mat siyah, Mat beyaz renk seçenekleri için bkz. Renkli Ürünler

1633DXS110H

1.750 TL

Elmor Tesisat Malzemesi Ticaret A.Ş.'nin ürünlerin fiyat, görünüş, renk ve teknik detaylarında değişiklik yapma hakkı saklıdır.

Rita Batarya Delikli Lavabo

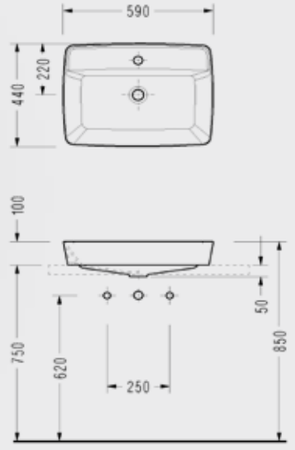

- 59x44 cm
- Taşma Kanalsız
- Mat siyah, Mat beyaz renk seçenekleri için bkz. Renkli Ürünler

RT30TXS110H

1.745 TL

Batarya Delikli Lavabo

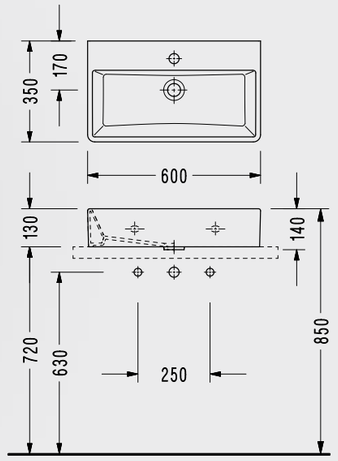

- 60x35 cm
- Taşma Kanalsız

2046TXS110H

1.880 TL

Dikdörtgen Lavabo

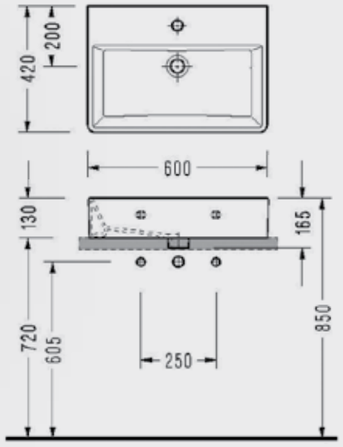

- 60x42 cm

2047TDS110H

2.000 TL

Katalogda yer alan resimler ve teknik çizimler bilgi içindir.
Fiyatlara KDV ayrıca dahil edilir. Tavsiye edilen bayi satış fiyatlarıdır.

Batarya Delikli Çanak Lavabo

- 55x41 cm
- Taşma Kanalsız

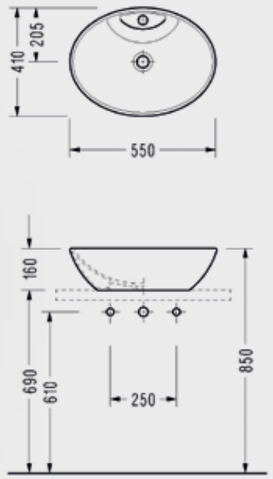

CH34TXS110H

1.300 TL

Batarya Delikli Tezgah Üstü Lavabo

- 45x28 cm
- Taşma Kanalsız

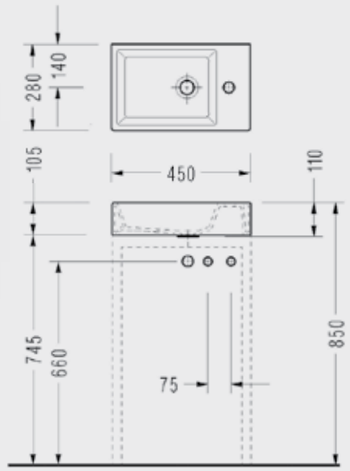

2049TXS110H

700 TL

Dikdörtgen Lavabo

- 40x35 cm
- Taşma Kanalsız.

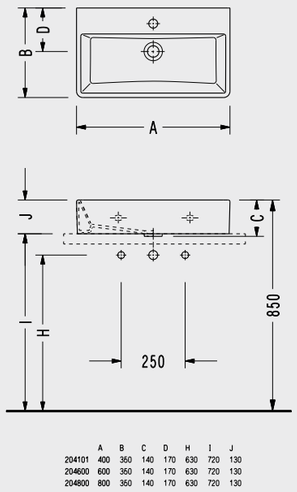

	A	B	C	D	H	I	J
204101	400	350	140	170	630	720	130
204600	600	350	140	170	630	720	130
204800	800	350	140	170	630	720	130

2041TXS110H

1.200 TL

Elmor Tesisat Malzemesi Ticaret A.Ş.'nin ürünlerin fiyat, görünüş, renk ve teknik detaylarında değişiklik yapma hakkı saklıdır.

Yarım Tezgah Üstü Lavabo

- 60x50 cm
- Taşma Kanallı

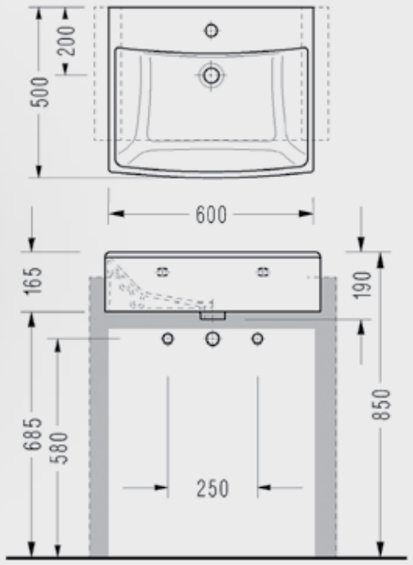

2044TDS110H

1.350 TL

Çanak Lavabo

- 55x41 cm
- Taşma Kanalsız

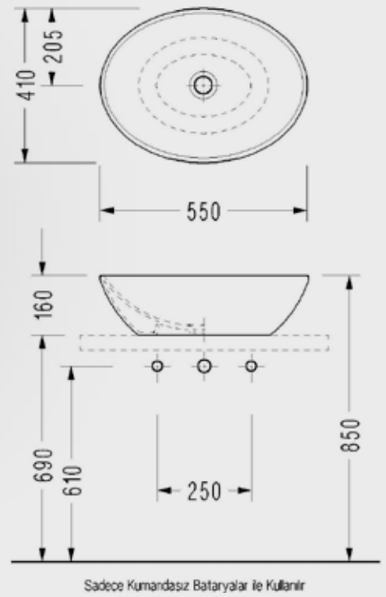

Sadece Kumandasız Bataryalar ile Kullanılır

CH33DXS110H

1.290 TL

Katalogda yer alan resimler ve teknik çizimler bilgi içindir.
Fiyatlara KDV ayrıca dahil edilir. Tavsiye edilen bayi satış fiyatlarıdır.

Minimal Lavabolar

Çanak Lavabo

- Ø 45 cm
- Taşma Kanalsız

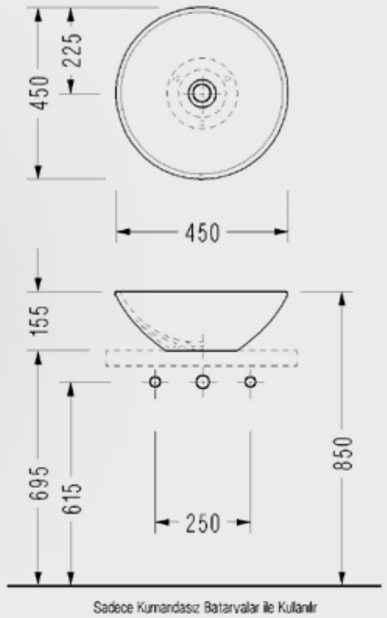

Sadece Kumandasız Batarvalar ile Kullanılır

2012DXS110H

1.290 TL

Kare Lavabo

- 50 x 50 cm
- Derin Hazneli, Düz Kenarlı, Taşma Kanalsız

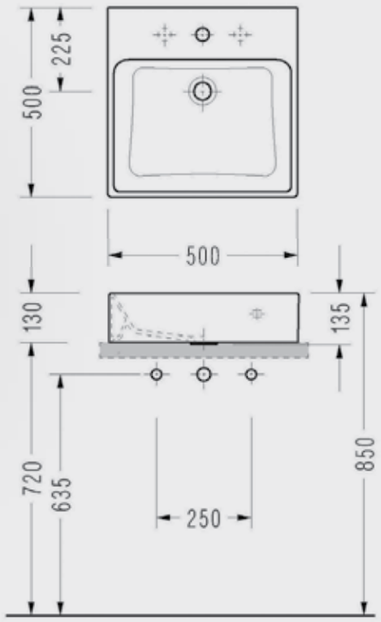

2042TXS110H

1.250 TL

Elmor Tesisat Malzemesi Ticaret A.Ş.'nin ürünlerin fiyat, görünüş, renk ve teknik detaylarında değişiklik yapma hakkı saklıdır.

Hygiene PLUS SEREL

GERMAN INNOVATION AWARD '19 WINNER

Asma Klozetler

reddot design award winner 2016

GOOD DESIGN

DESIGN AWARD 2015

DESIGN TURKEY 2014 İyi Tasarım Ödülü

A'DESIGN AWARD WINNER 2014 SILVER

A'DESIGN AWARD WINNER 2014

A'DESIGN AWARD WINNER 2014 BRONZE

Wave Asma Klozet

Easy WASH SEREL

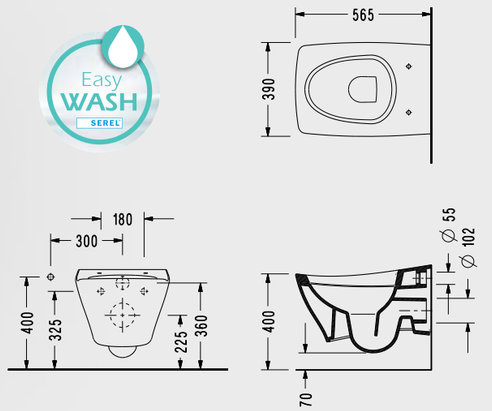

- 56,5 x 39 cm
- Klozet kapağı hariç fiyattır
- Ankastre temiz su girişli olarak kullanılabilir
- Easywash (Kendi kendine yıkama sistemi)

3011ADS110H

9.043 TL

4Life 53 cm Asma Klozet

4.5LT SU İLE TAM FORMASYON

Easy WASH SEREL

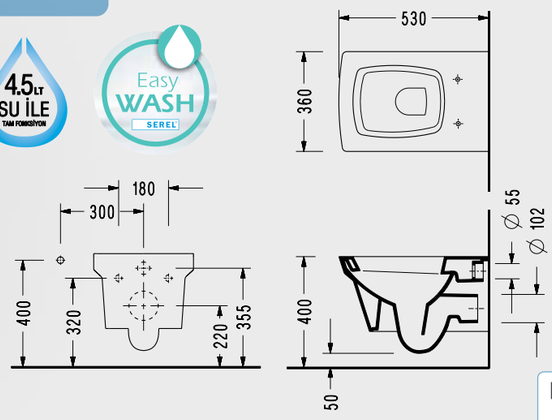

- 53x36 cm
- Ankastre temiz su girişli
- EasyWash (Kendi kendine yıkama sistemi)

FL10ADS110H

3.100 TL

Katalogda yer alan resimler ve teknik çizimler bilgi içindir.
Fiyatlara KDV ayrıca dahil edilir. Tavsiye edilen bayi satış fiyatlarıdır.

Purity 52.5 cm Asma Klozet

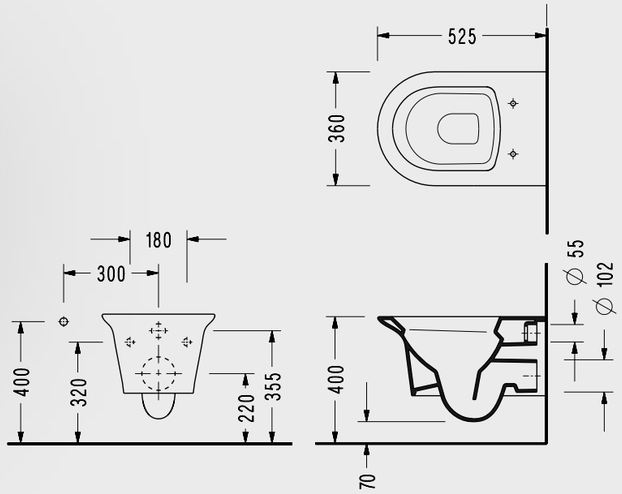

- 52.5x36 cm
- Ankastre temiz su girişli

4.5LT SU İLE TAM FONKSİYON

PR10ADS110H

2.938 TL

Poseidon 53 cm Asma Klozet

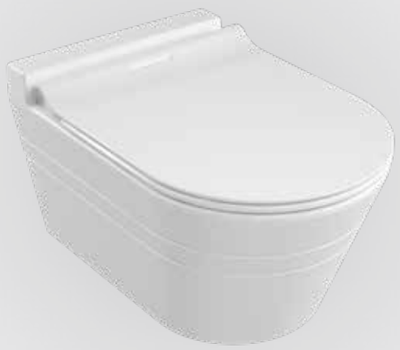

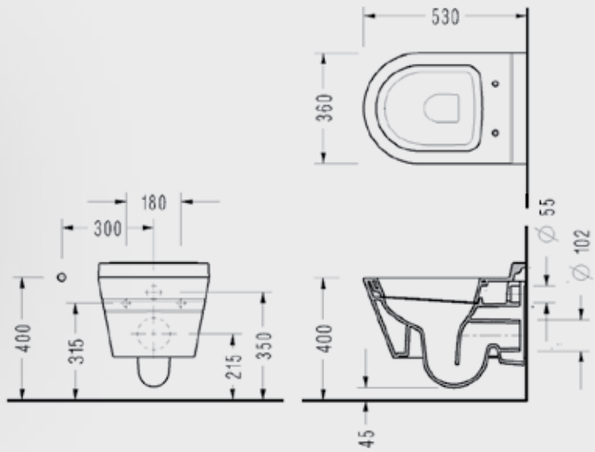

- 53x36 cm
- Ankastre temiz su girişli
- EasyWash (Kendi kendine yıkama sistemi)

4.5LT SU İLE TAM FONKSİYON

PS10ADS110H

2.887 TL

Elmor Tesisat Malzemesi Ticaret A.Ş.'nin ürünlerin fiyat, görünüş, renk ve teknik detaylarında değişiklik yapma hakkı saklıdır.

Rita 52 cm Purewash Asma Klozet

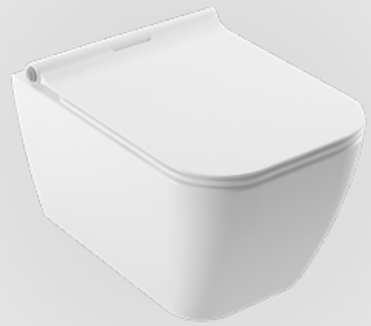

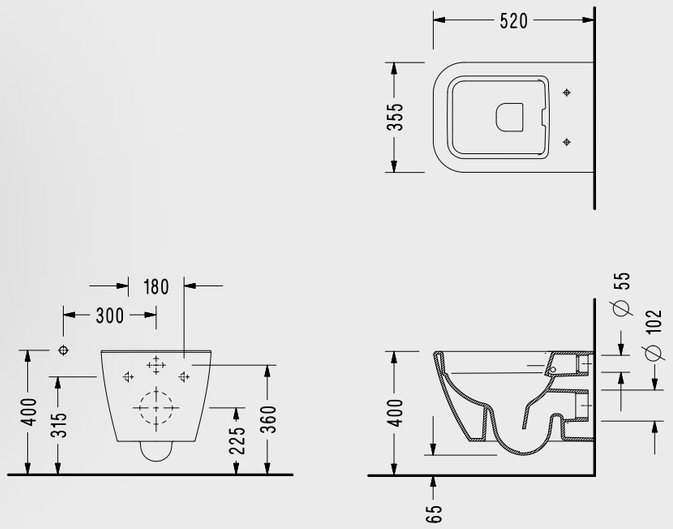

- 52x35.5 cm
- Ankastre temiz su girişli
- Kanalsız

RT26ADS110H

2.478 TL

Rita 52 cm Asma Klozet

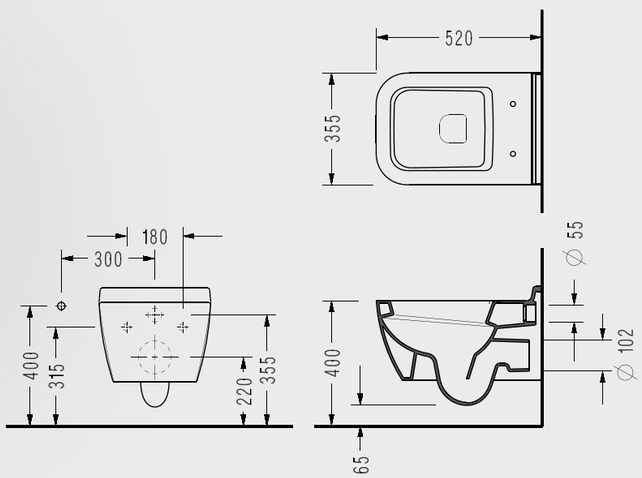

- 52x35.5 cm
- Ankastre temiz su girişli

4.5LT SU İLE TAM FONKSİYON

RT10ADS110H

2.299 TL

Katalogda yer alan resimler ve teknik çizimler bilgi içindir.
Fiyatlara KDV ayrıca dahil edilir. Tavsiye edilen bayi satış fiyatlarıdır.

Sapphire 52 cm Purewash Asma Klozet

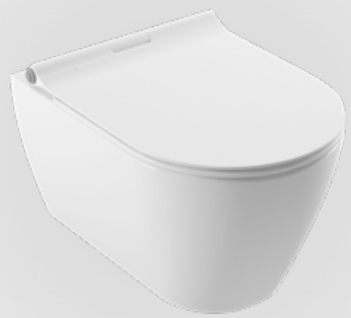

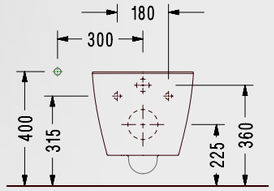

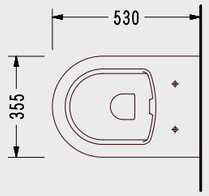

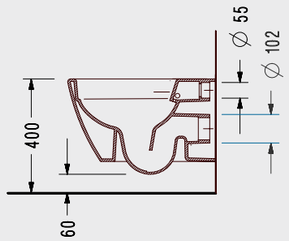

- 52x35.5 cm
- Ankastre temiz su girişli
- Kanalsız

SP26ADS110H

2.326 TL

Sapphire 52 cm Asma Klozet

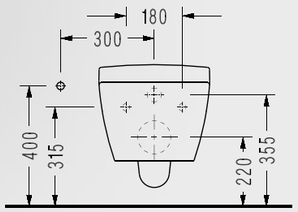

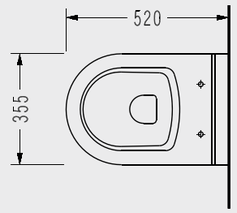

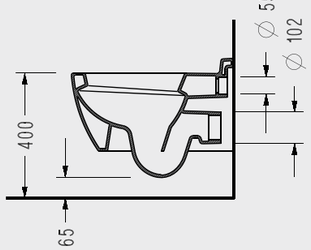

- Ankastre temiz su girişli
- 52x35.5 cm

SP10ADS110H

2.147 TL

Elmor Tesisat Malzemesi Ticaret A.Ş.'nin ürünlerin fiyat, görünüş, renk ve teknik detaylarında değişiklik yapma hakkı saklıdır.

Diagonal 53 cm Asma Klozet

- 53x35.5 cm

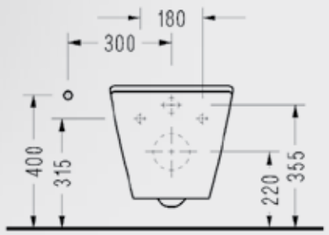

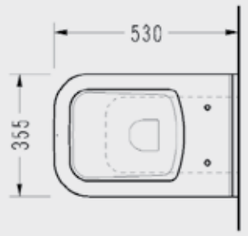

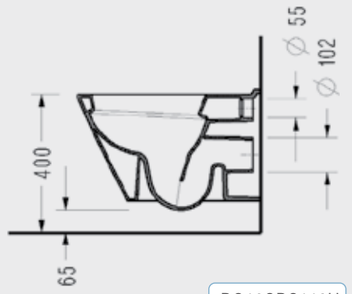

DG10ODS110H

1.795 TL

Serel Smart 51.5 cm Kanalsız Asma Klozet

- 51.5x36 cm
- Ankastre Temiz Su Girişli
- 20 Kolili

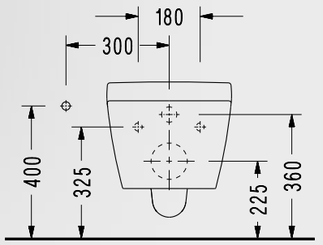

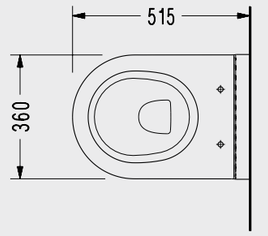

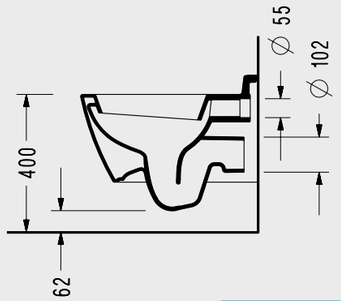

SM25ADS110H

1.828 TL

Katalogda yer alan resimler ve teknik çizimler bilgi içindir.
Fiyatlara KDV ayrıca dahil edilir. Tavsiye edilen bayi satış fiyatlarıdır.

Serel Smart 52 cm Purewash Kanalsız Asma Klozet

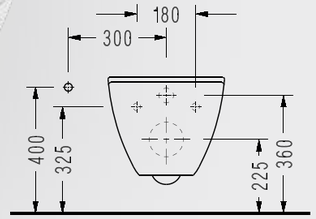

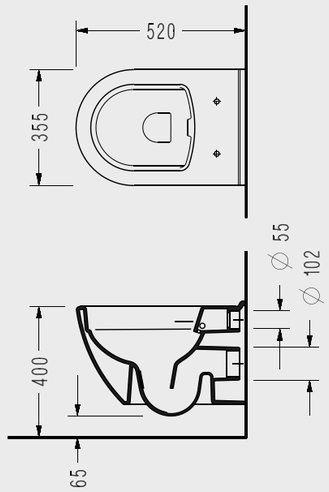

- 52x35.5 cm
- Standart ve Ankastre Temiz Su Girişli
- Kanalsız

SM260DS110H

1.678 TL

Serel Smart 52 cm Asma Klozet

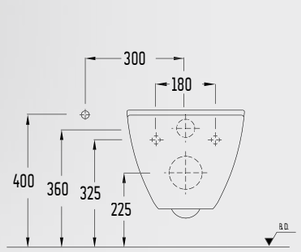

SM10, SM12

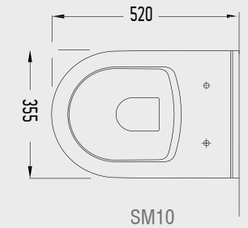

SM10

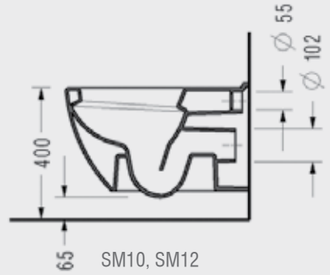

SM10, SM12

- 52x35.5 cm - 48x35.5 cm
- Standart ve Ankastre Temiz Su Girişli
- 25 Kolili

SM 10	A: 520
SM 12	A: 480

SM100DS110H	SM120DS110H
52 cm	48 cm
1.500 TL	**1.400 TL**

Serel Smart 52 cm Asma Klozet

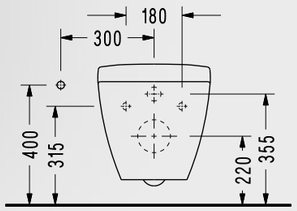

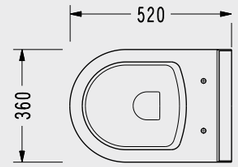

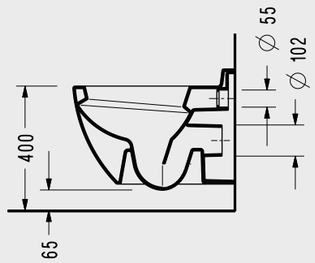

- 52x36 cm
- Standart ve Ankastre Temiz Su Girişli
- Kırmızı, siyah, bej renk seçenekleri için bkz. Renkli Ürünler
- 20 Kolili

SM230DS110H

1.562 TL

Nita Köşeli Asma Klozet

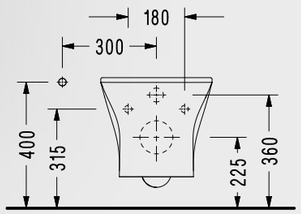

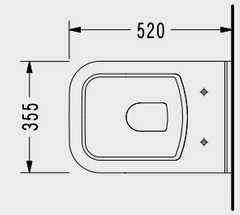

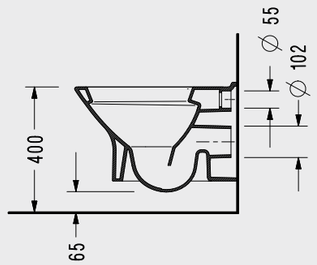

- 52x35.5 cm
- Standart ve Ankastre Temiz Su Girişli

NT100DS110H

1.341 TL

Elmor Tesisat Malzemesi Ticaret A.Ş.'nin ürünlerin fiyat, görünüş, renk ve teknik detaylarında değişiklik yapma hakkı saklıdır.

Katalogda yer alan resimler ve teknik çizimler bilgi içindir.
Fiyatlara KDV ayrıca dahil edilir. Tavsiye edilen bayi satış fiyatlarıdır.

Nita Kanalsız Köşeli Asma Klozet

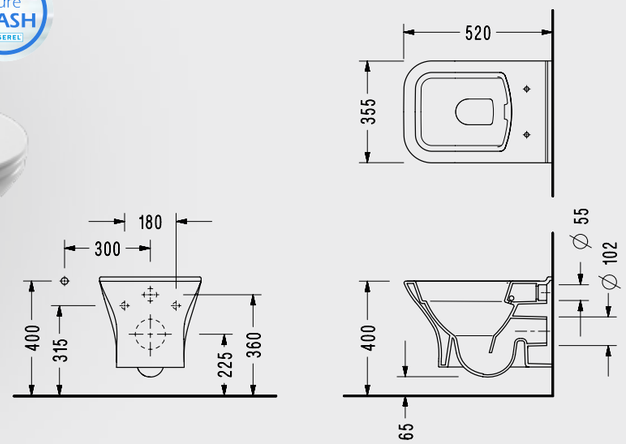

- 52x35 cm
- Standart ve Ankastre Temiz Su Girişli

- Haziran 2022'den itibaren

NT25ADS110H

1.610 TL

Nita Yuvarlak Asma Klozet

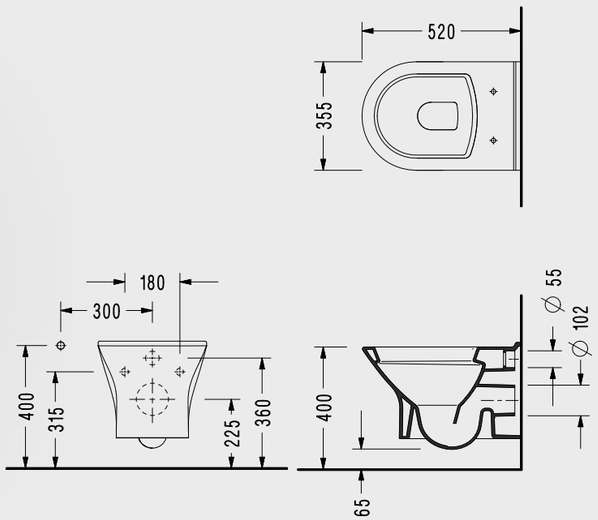

4.5 LT SU İLE TAM FONKSİYON

- 52x35.5 cm
- Standart ve Ankastre Temiz Su Girişli

NT23ODS110H

1.280 TL

Elmor Tesisat Malzemesi Ticaret A.Ş.'nin ürünlerin fiyat, görünüş, renk ve teknik detaylarında değişiklik yapma hakkı saklıdır.

Nita Kanalsız Yuvarlak Asma Klozet

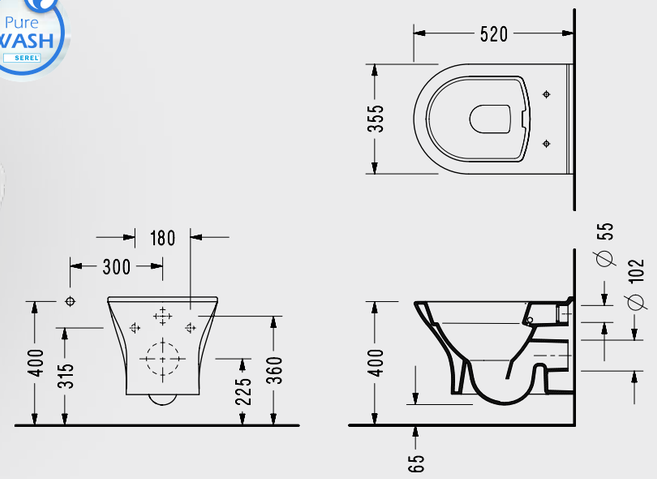

- 52x35 cm
- Standart ve Ankastre Temiz Su Girişli

- Haziran 2022'den itibaren

NT36ODS110H

1.535 TL

Star 52 Cm Purewash Kanalsız Asma Klozet

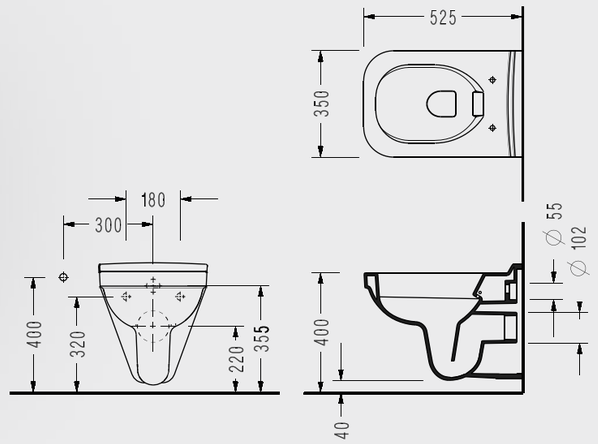

- 52.5x35 cm
- Standart ve Ankastre Temiz Su Girişli

SA26ODS110H

1.077 TL

Katalogda yer alan resimler ve teknik çizimler bilgi içindir.
Fiyatlara KDV ayrıca dahil edilir. Tavsiye edilen bayi satış fiyatlarıdır.

Basic 52 cm Purewash Kanalsız Asma Klozet

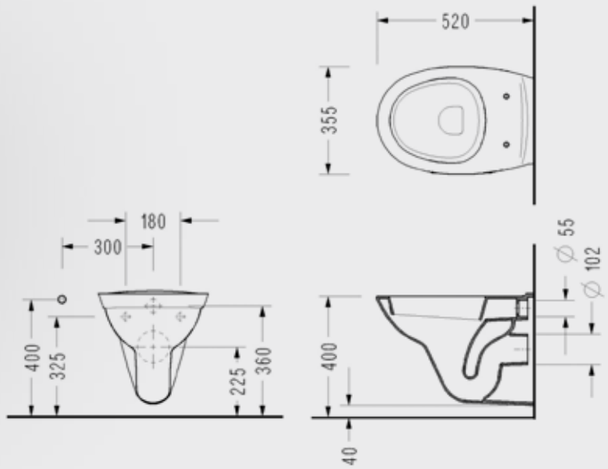

- 52x35.5 cm
- Standart ve Ankastre Temiz Su Girişli

Pure WASH SERELİ

04260DS110H

955 TL

Basic 52 cm Basic Asma Klozet

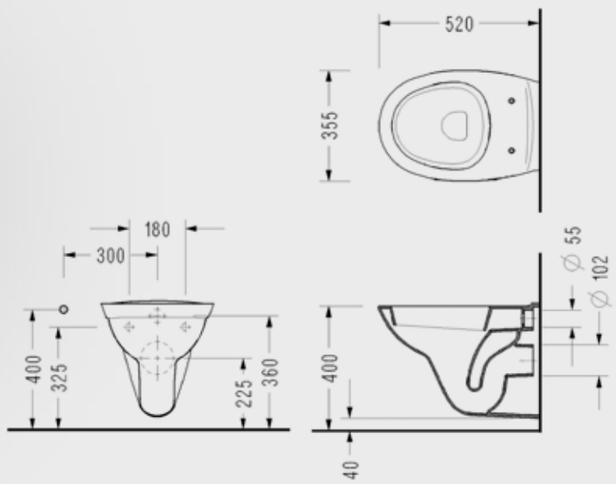

- 52x35.5 cm
- Standart ve Ankastre Temiz Su Girişli
- 18 Kolili

4 LT SU İLE TAM FONKSİYON

04220TS110H

855 TL

Elmor Tesisat Malzemesi Ticaret A.Ş.'nin ürünlerin fiyat, görünüş, renk ve teknik detaylarında değişiklik yapma hakkı saklıdır.

Bedensel Engelliler İçin Asma Klozet

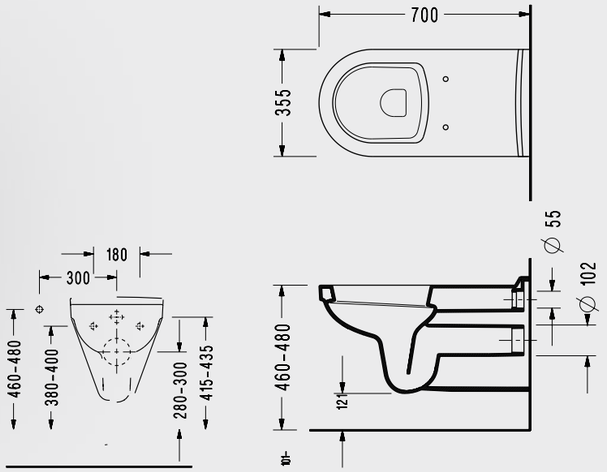

- 70x35.5 cm
- Standart ve Ankastre temiz su girişli olarak kullanılabilir.

30450DS110H

2.720 TL

Katalogda yer alan resimler ve teknik çizimler bilgi içindir.
Fiyatlara KDV ayrıca dahil edilir. Tavsiye edilen bayi satış fiyatlarıdır.

Etajerli Lavabolar

Sapphire Çift hazneli Tezgah Lavabo

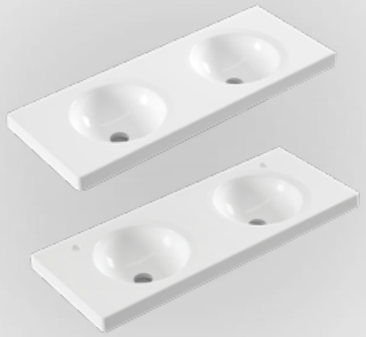

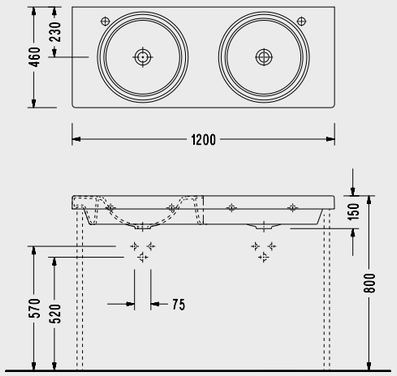

- 120x46 cm
- Taşma kanalsız

SP32DXS110H (Batarya Deliksiz)	SP322XS110H (Batarya Delikli)
2.532 TL	**2.532 TL**

Sapphire Sağ Etajerli Tezgah Lavabo (Dairesel Hazne)

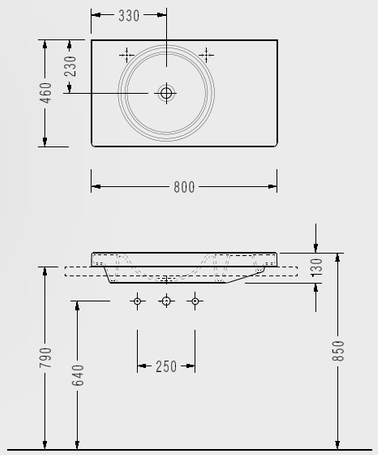

- 80x46 cm
- Batarya delikli
- Taşma kanalsız

SP41TXS110H
1.712 TL

Elmor Tesisat Malzemesi Ticaret A.Ş.'nin ürünlerin fiyat, görünüş, renk ve teknik detaylarında değişiklik yapma hakkı saklıdır.

Sapphire Sağ Etajerli Tezgah Lavabo (Oblong Hazne)

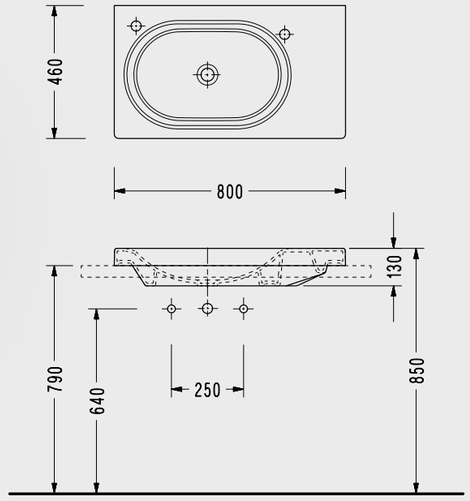

- 80x46 cm
- Batarya delikli
- Taşma kanalsız

SP35SXS110H (Sağdan Delikli)	SP35TXS110H (Soldan Delikli)
1.712 TL	**1.712 TL**

Nita Tezgah Etajerli Lavabo

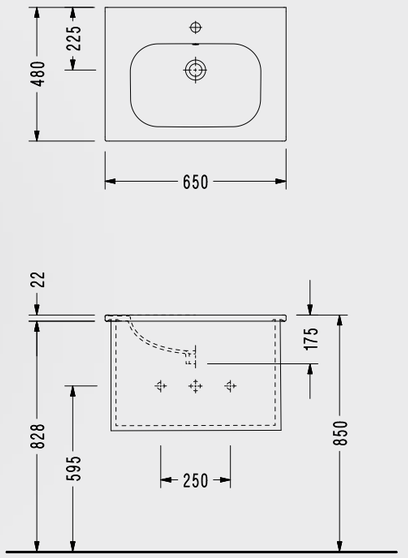

- 65x48 cm

NT30TDS110H
1.292 TL

Katalogda yer alan resimler ve teknik çizimler bilgi içindir.
Fiyatlara KDV ayrıca dahil edilir. Tavsiye edilen bayi satış fiyatlarıdır.

Nita Tezgah Etajerli Lavabo

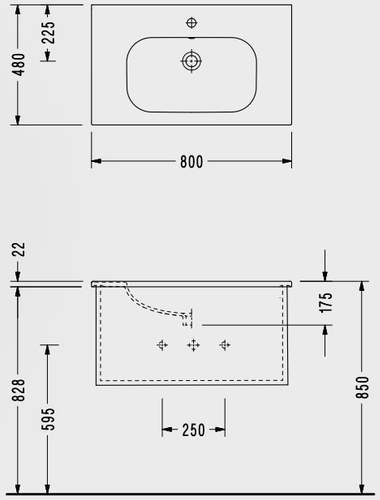

- 80x48 cm

NT42TDS110H

1.551 TL

Nita Tezgah Etajerli Lavabo

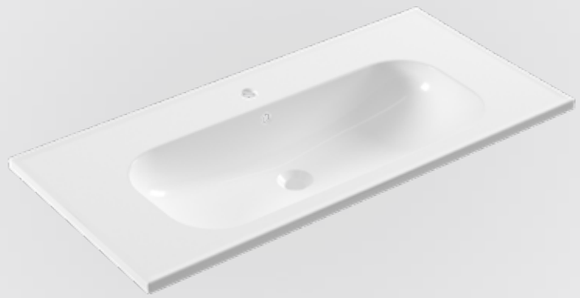

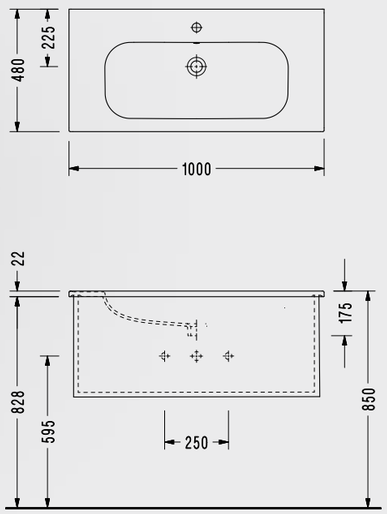

- 100x48 cm

NT40TDS110H

1.810 TL

Elmor Tesisat Malzemesi Ticaret A.Ş.'nin ürünlerin fiyat, görünüş, renk ve teknik detaylarında değişiklik yapma hakkı saklıdır.

Star Tezgah Etajerli Lavabo

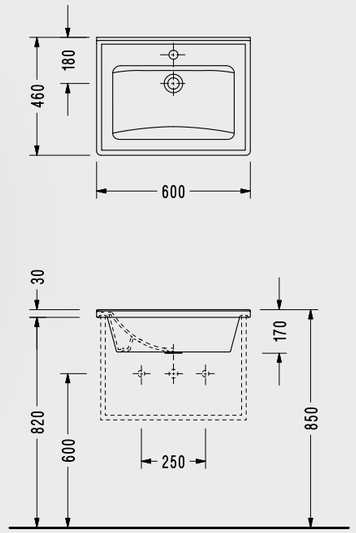

- 60x46 cm
- Taşma deliksiz

3001TXS110H

1.100 TL

Star Tezgah Etajerli Lavabo

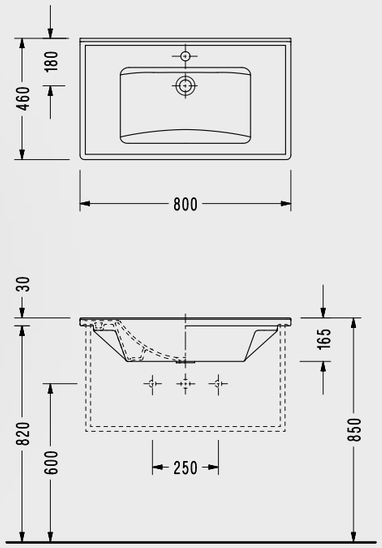

- 80x46 cm
- Taşma deliksiz

3035TXS110H

1.300 TL

Katalogda yer alan resimler ve teknik çizimler bilgi içindir.
Fiyatlara KDV ayrıca dahil edilir. Tavsiye edilen bayi satış fiyatlarıdır.

Star Tezgah Etajerli Lavabo

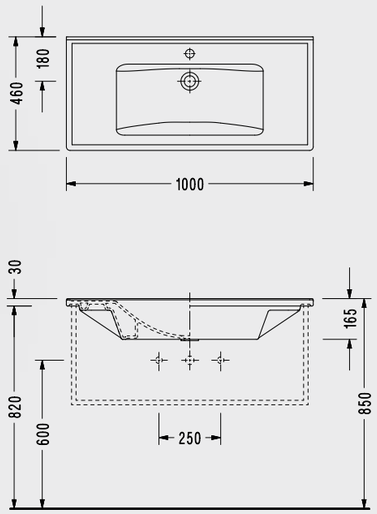

- 100x46 cm
- Taşma deliksiz

3037TXS110H

1.500 TL

Star Tezgah Etajerli Lavabo

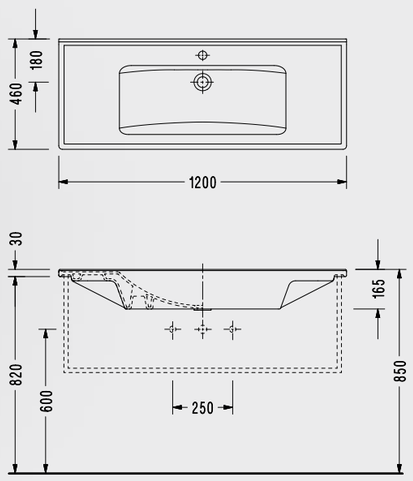

- 120x46 cm
- Taşma deliksiz

3039TXS110H

2.150 TL

Elmor Tesisat Malzemesi Ticaret A.Ş.'nin ürünlerin fiyat, görünüş, renk ve teknik detaylarında değişiklik yapma hakkı saklıdır.

Tezgah Lavabolar

Hygiene PLUS SEREL

Rita Tezgah Üstü Gömme Lavabo

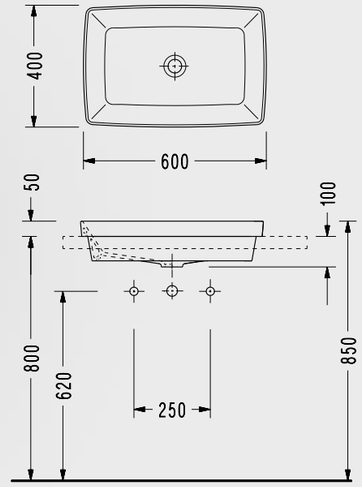

- 60x40 cm
- Slim kenarlı

RT34DXS110H

1.761 TL

Rita Tezgah Üstü Gömme Lavabo

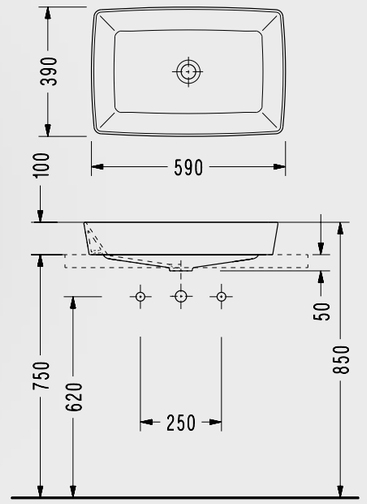

- 59x39 cm
- Slim kenarlı
- Mat siyah, mat beyaz seçenekleri için bkz. Renkli Ürünler

RT47DXS110H

1.828 TL

Katalogda yer alan resimler ve teknik çizimler bilgi içindir.
Fiyatlara KDV ayrıca dahil edilir. Tavsiye edilen bayi satış fiyatlarıdır.

Rita Tezgah Üstü Batarya Delikli Lavabo

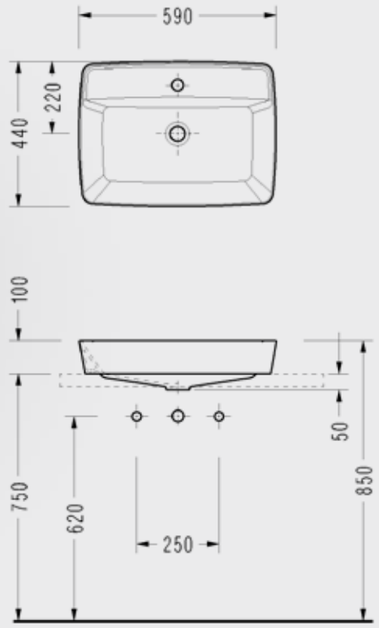

- 60x44 cm
- Slim kenarlı
- Mat siyah, Mat beyaz renk seçenekleri için bkz. Renkli Ürünler

RT30TXS110H

1.745 TL

Rita Tezgah Üstü Batarya Delikli Lavabo

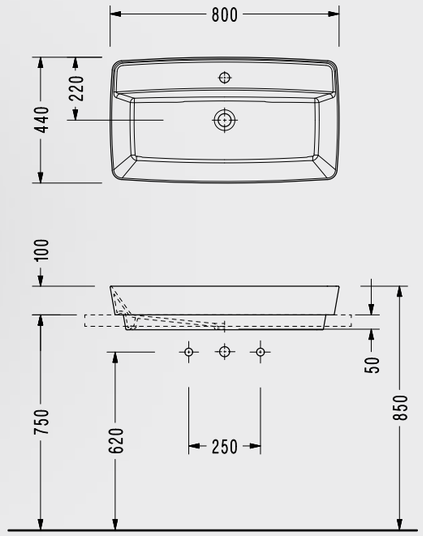

- 80x44 cm
- Slim kenarlı

RT42TXS110H

2.179 TL

Elmor Tesisat Malzemesi Ticaret A.Ş.'nin ürünlerin fiyat, görünüş, renk ve teknik detaylarında değişiklik yapma hakkı saklıdır.

Rita Tezgah Üstü Batarya Delikli Lavabo

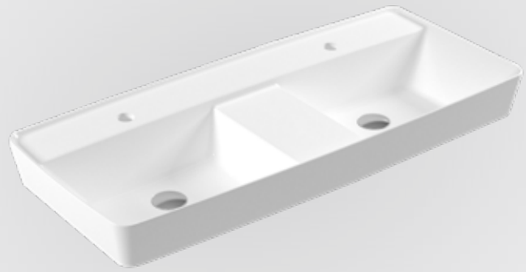

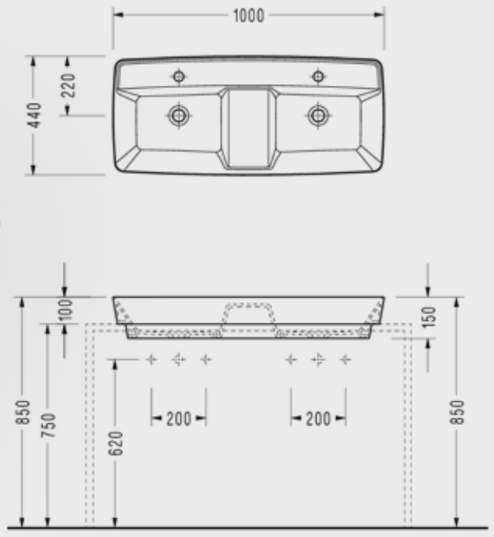

- 100x44 cm
- Slim kenarlı
- Çift armatür delikli

RT322XS110H

2.844 TL

Sapphire Tezgah Üstü Gömme Lavabo

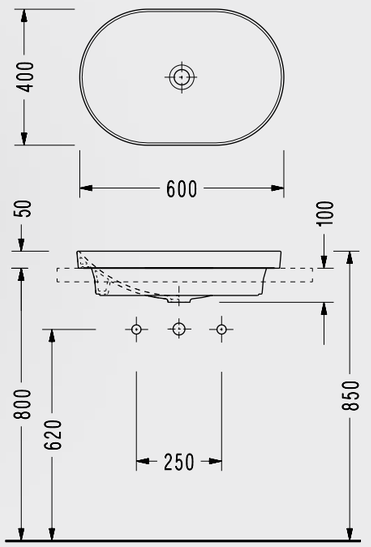

- 60x40 cm
- Slim kenarlı

SP33DXS110H

1.625 TL

Katalogda yer alan resimler ve teknik çizimler bilgi içindir.
Fiyatlara KDV ayrıca dahil edilir. Tavsiye edilen bayi satış fiyatlarıdır.

Sapphire Tezgah Üstü Lavabo

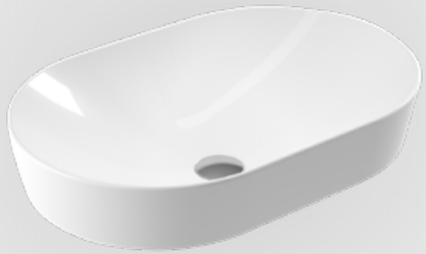

- 60x40 cm
- Slim kenarlı

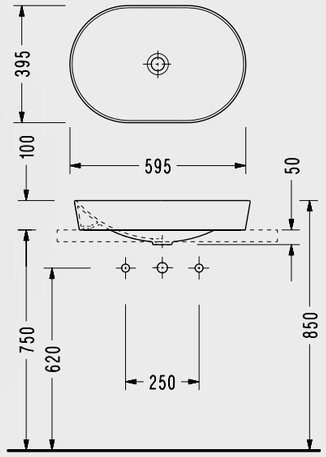

SP46DXS110H

1.696 TL

Sapphire Batarya Delikli Tezgah Üstü Lavabo

- 50x35 cm
- Slim kenarlı
- Taşma kanalsız

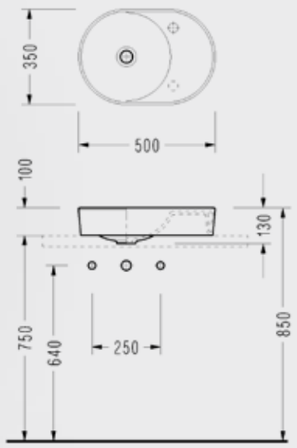

SP40SXS110H (Sağdan Delikli)	SP401XS110H (Soldan Delikli)
1.280 TL	**1.280 TL**

Posedion Tezgah Altı Lavabo

- 60,5x47 cm
- EasyWash (Kendi kendine yıkama sistemi)
- Montaj fiyata dahildir.
- Fotosel sistemi armatür ile ayrıca alınacaktır, fiyata dahil değildir.

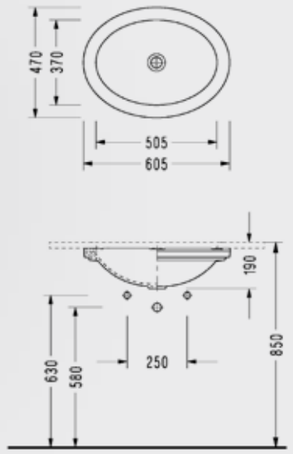

PS46DXS110H

1.410 TL

Elmor Tesisat Malzemesi Ticaret A.Ş.'nin ürünlerin fiyat, görünüş, renk ve teknik detaylarında değişiklik yapma hakkı saklıdır.

Star Tezgah Alti Dikkdörtgen Lavabo

- 56x37,5 cm Dıştan Dışa
- 50,5x32 cm İçten İçe
- 32 Kolili
- Hygiene +

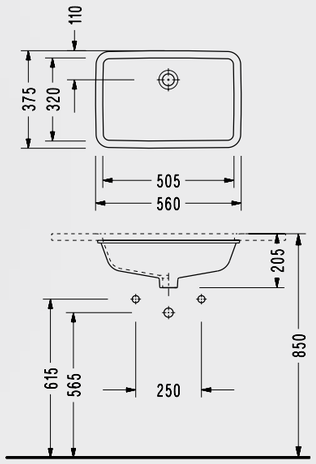

0561DSS110H

985 TL

Star Tezgah Altı Dikdörtgen Lavabo

- 54x36 cm Dıştan Dışa
- 47,7x30 cm İçten İçe
- Önden taşma kanallı
- Hygiene +

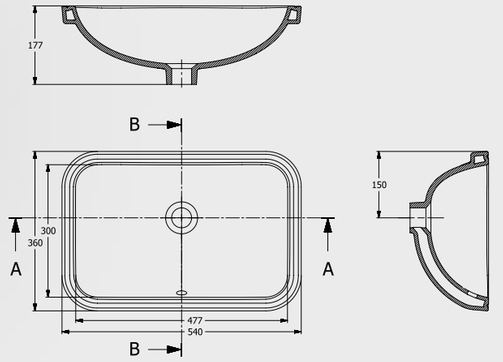

0511DSS110H

1.077 TL

Luna Tezgah Altı Oval Lavabo

- 55x38 cm Dıştan Dışa
- 50x32 cm İçten İçe
- 32 Kolili
- Hygiene +

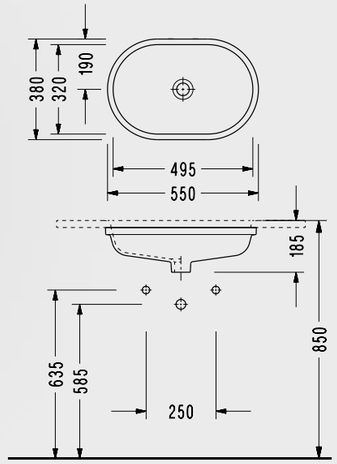

0571DSS110H

985 TL

Katalogda yer alan resimler ve teknik çizimler bilgi içindir.
Fiyatlara KDV ayrıca dahil edilir. Tavsiye edilen bayi satış fiyatlarıdır.

Tezgah Altı Oval Lavabo

- 58x43,5 cm Dıştan Dışa
- 52,5x38 cm İçten İçe
- 20 Paletli
- Hygiene +

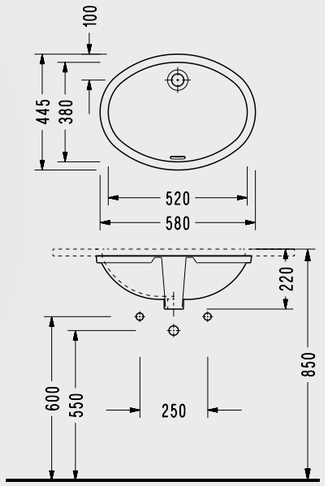

0501DSS110H

735 TL

Tezgah Altı Oval Lavabo

- 48x36 cm Dıştan Dışa
- 43x31,5 cm İçten İçe
- 20 Paletli
- Hygiene +

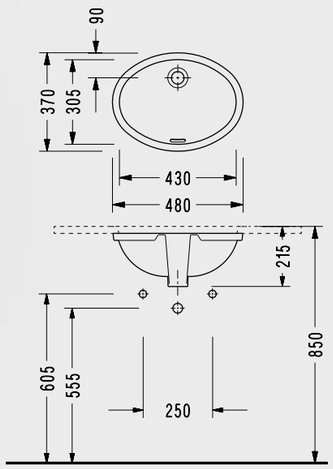

0551DSS110H

700 TL

Serel Smart Tezgah Altı Daire Lavabo

- Ø 40 cm İçten İçe
- Ø 45,5 cm Dıştan Dışa
- 20 Paletli
- Hygiene +

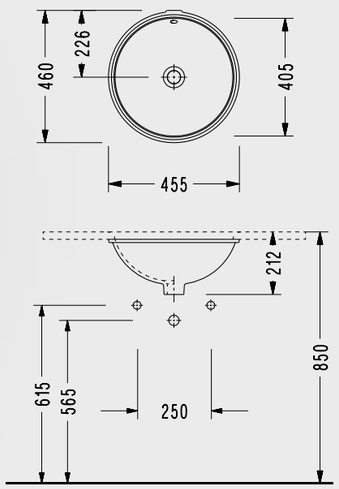

0591DSS110H

1.000 TL

Elmor Tesisat Malzemesi Ticaret A.Ş.'nin ürünlerin fiyat, görünüş, renk ve teknik detaylarında değişiklik yapma hakkı saklıdır.

4LIFE Yarım Tezgah Altı Üstü Lavabo

- 60x48 cm
- 40 Kolili
- Hygiene +

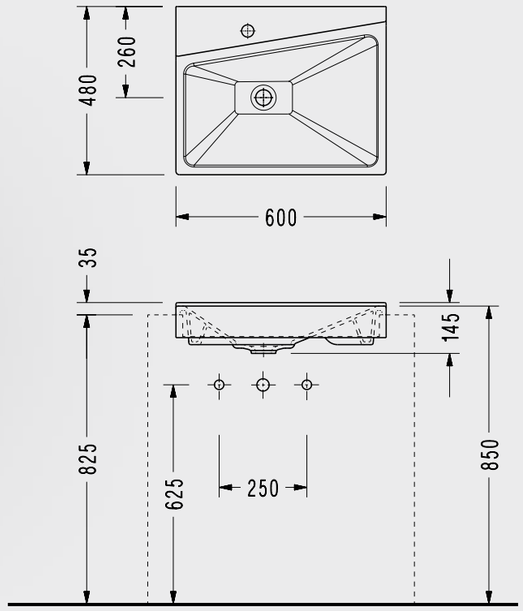

FL44TXS110H

1.562 TL

Yarım Tezgah Üstü Lavabo

- 60x50 cm
- Taşma Kanallı
- 40 Kolili
- Hygiene +

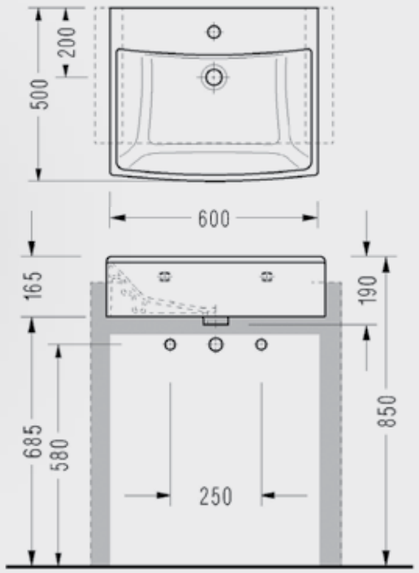

2044TDS110H

1.350 TL

Katalogda yer alan resimler ve teknik çizimler bilgi içindir.
Fiyatlara KDV ayrıca dahil edilir. Tavsiye edilen bayi satış fiyatlarıdır.

Lavabolar

Hygiene PLUS SEREL

45 cm Lavabo

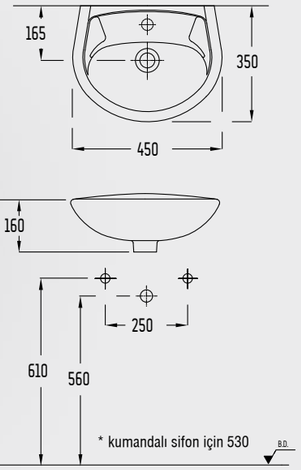

- 45x35 cm
- 36 Paletli

2741TDS110H	2741DSS110H
Batarya Delikli	Batarya Deliksiz
300 TL	**300 TL**

45 cm Lavabo + Yarım Ayak

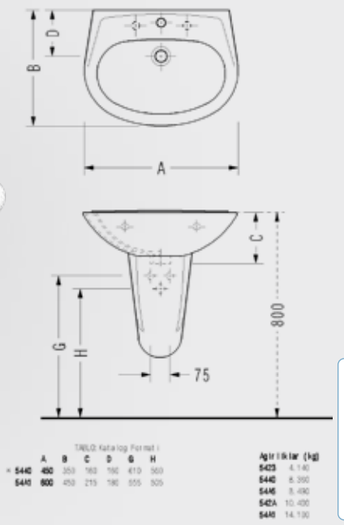

5448STS110H	5440TDS110H	5423SCL110H
Lavabo+Küçük Yarım Ayak 5440 + 5423	45 cm Lavabo 45x35 cm Tek Batarya Delikli 20 Paletli	Küçük Yarım Ayak 5440 Lavabo ile uyumludur Tek Batarya Delikli 20 Paletli
795 TL	**470 TL**	**325 TL**

Elmor Tesisat Malzemesi Ticaret A.Ş.'nin ürünlerin fiyat, görünüş, renk ve teknik detaylarında değişiklik yapma hakkı saklıdır.

51 cm Lavabo + Yarım Ayak

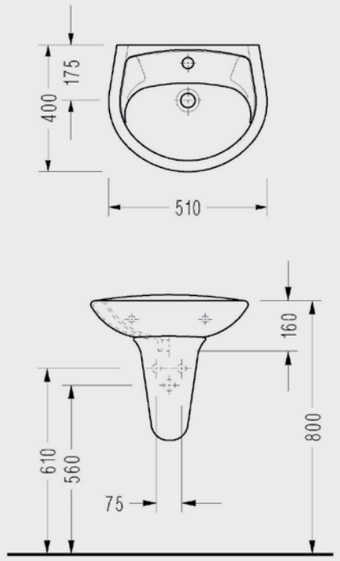

2841TDS110H	2841DSS110H	2822STL110H
51 cm Lavabo 51x40 cm Batarya Delikli 36 Paletli	51 cm Lavabo 51x40 cm Batarya Deliksiz 36 Paletli	Yarım Ayak Yaylı Montaj 36 Paletli
375 TL	**375 TL**	**310 TL**

Katalogda yer alan resimler ve teknik çizimler bilgi içindir.
Fiyatlara KDV ayrıca dahil edilir. Tavsiye edilen bayi satış fiyatlarıdır.

Hela Taşları

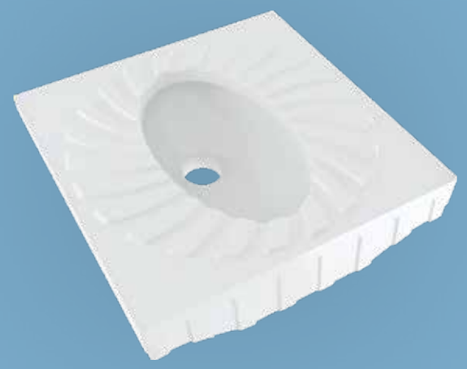

Hygiene PLUS SEREL

Güneş Tipi Hela Taşı

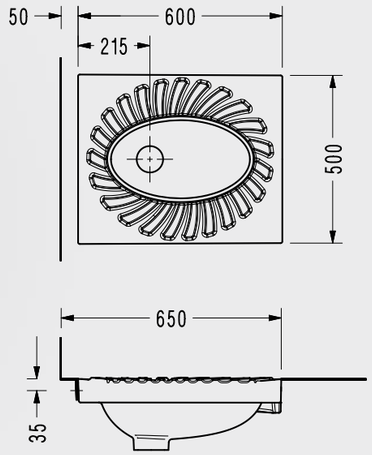

- 60x50 cm
- İçten Yıkamalı, Arkadan Temiz Su Girişli
- 14 Paletli

0917ARS110H

755 TL

Hela Taşı

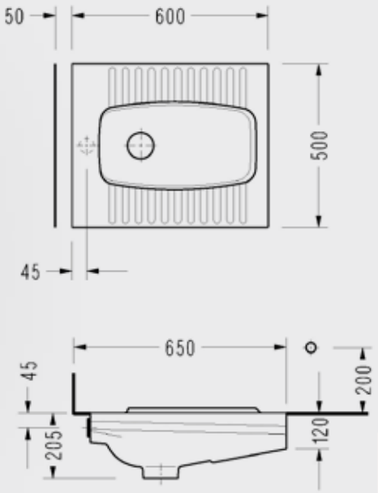

- 50x60 cm
- İçten Yıkamalı
- 14 Paletli

0427USS110H	0427ARS110H
Üstten Temiz Su Girişli	Arkadan Temiz Su Girişli
640 TL	**640 TL**

Elmor Tesisat Malzemesi Ticaret A.Ş.'nin ürünlerin fiyat, görünüş, renk ve teknik detaylarında değişiklik yapma hakkı saklıdır.

Pisuvarlar

Hygiene PLUS SEREL

GOOD DESIGN AWARD 2017

DESIGN TURKEY 2016 İyi Tasarım Ödülü

A'DESIGN AWARD WINNER 2018 SILVER

Amphora Fotoselli Pisuvar (Fotosel Sistemi Dahil, Elektrikli)

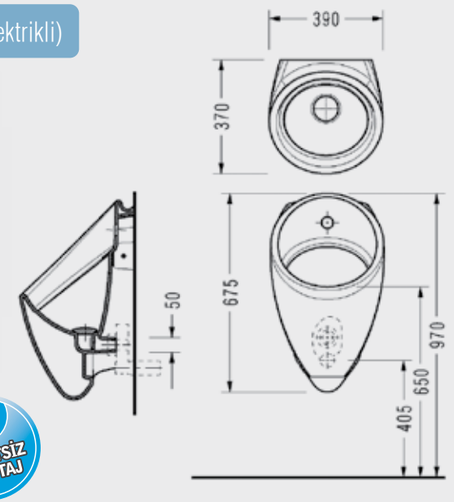

- 39x37 cm
- Fotosel Sistemi Dahil
- Elektrikli
- Montaj Fiyata Dahildir.
- 9 Kolili

1 LT SU İLE TAM FONKSİYON

ÜCRETSİZ MONTAJ

AN09FAS110H

11.500 TL

Luvi Fotoselli Pisuvar

DESIGN TURKEY 2016 İyi Tasarım Ödülü

A'DESIGN AWARD WINNER 2018 SILVER

GOOD DESIGN AWARD 2017

ÜCRETSİZ MONTAJ

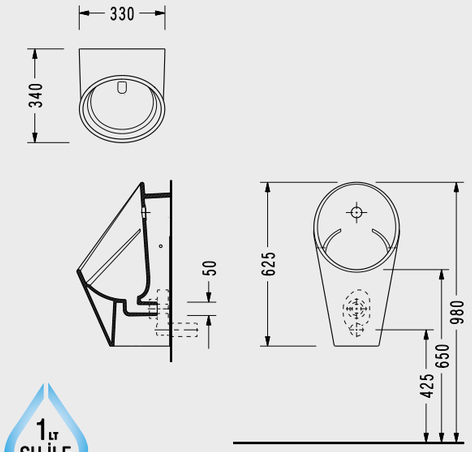

- 33x34 cm
- Fotosel Sistemi Dahil
- Elektrikli
- Montaj Fiyata Dahildir.

1 LT SU İLE TAM FONKSİYON

0169FAS110H

9.750 TL

Katalogda yer alan resimler ve teknik çizimler bilgi içindir.
Fiyatlara KDV ayrıca dahil edilir. Tavsiye edilen bayi satış fiyatlarıdır.

Serel Smart Pisuvar

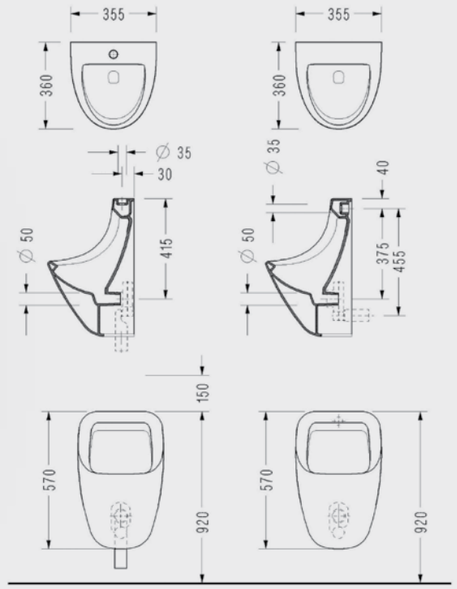

- Üstten ve Arkadan Temiz Su Girişli, Yatay Sifon Dahildir.
- 25 Kolili

1 LT SU İLE TAM FONKSİYON

0129UZS110H	0129AZS110H
Üstten Temiz Su Girişli	Arkadan Temiz Su Girişli
1.290 TL	**1.290 TL**

Tek Parça Pisuvar

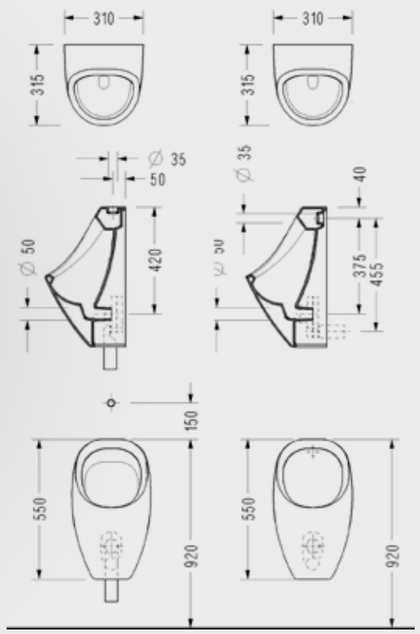

- Üstten ve Arkadan Temiz Su Girişli, Yatay Sifon Dahildir.
- 30 Kolili

1 LT SU İLE TAM FONKSİYON

0139UZS110H	0139AZS110H
Üstten Temiz Su Girişli	Arkadan Temiz Su Girişli
1.250 TL	**1.250 TL**

Elmor Tesisat Malzemesi Ticaret A.Ş.'nin ürünlerin fiyat, görünüş, renk ve teknik detaylarında değişiklik yapma hakkı saklıdır.

Orkide Pisuvar

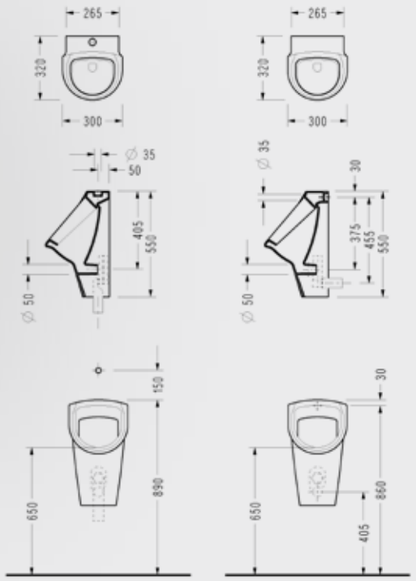

- 28.5x32 cm
- Yatay sifon dahildir.
- 25 Kolili

1 LT SU İLE TAM FONKSİYON

6809UZS110H	6809AZS110H
Üstten Temiz Su Girişli	Arkadan Temiz Su Girişli
1.075 TL	**1.075 TL**

Pisuvar

1 LT SU İLE TAM FONKSİYON

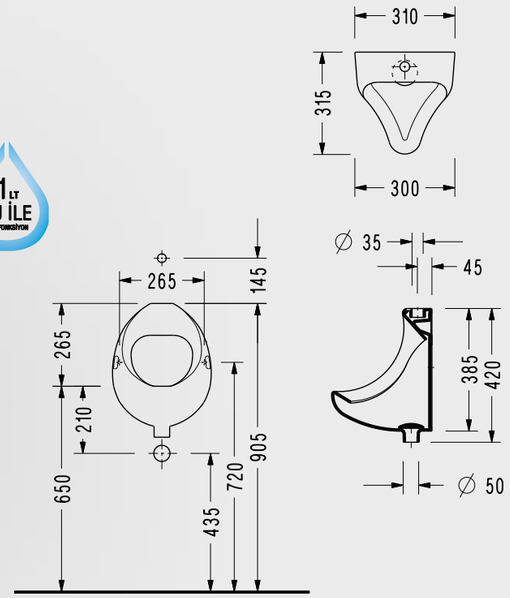

0149UZS110H
Üstten Temiz Su Girişli
570 TL

Katalogda yer alan resimler ve teknik çizimler bilgi içindir.
Fiyatlara KDV ayrıca dahil edilir. Tavsiye edilen bayi satış fiyatlarıdır.

Pisuvar Ara Bölmeleri

Hygiene PLUS SEREL

Luvi Pisuvar Ara Bölme

GOOD DESIGN AWARD 2017

A'DESIGN AWARD WINNER 2018 SILVER

DESIGN TURKEY 2016 İyi Tasarım Ödülü

- 75x40.5 cm
- Yükseklik 60 cm

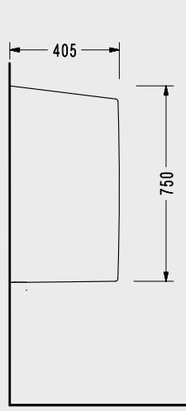

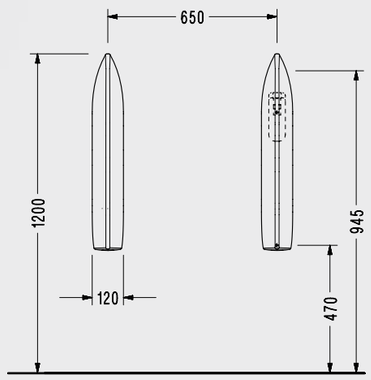

0160STS110H

1.600 TL

Elmor Tesisat Malzemesi Ticaret A.Ş.'nin ürünlerin fiyat, görünüş, renk ve teknik detaylarında değişiklik yapma hakkı saklıdır.

Pisuvar Ara Bölmeleri

Pisuvar Ara Bölme

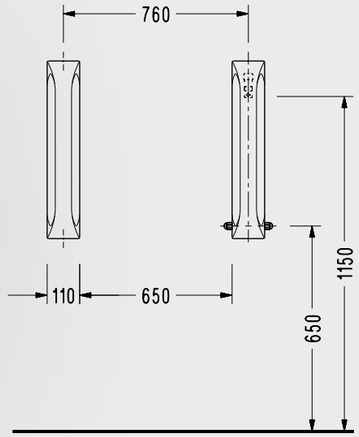

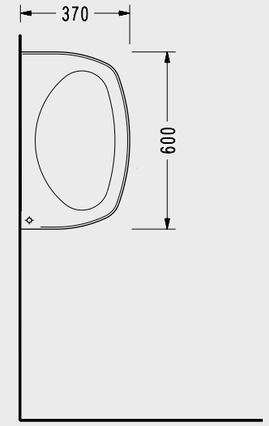

- 60x37 cm
- Yükseklik 60 cm
- 32 Paletli

0120STS110H

490 TL

Pisuvar Ara Bölme

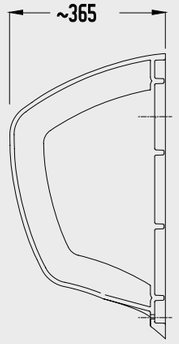

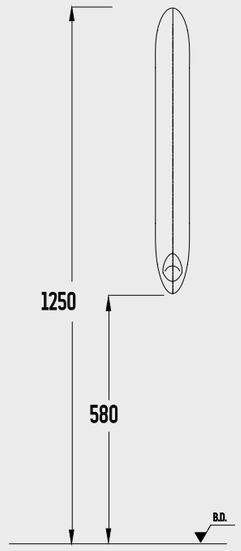

- 66.5x36.5 cm
- Yükseklik 66.5 cm
- 32 Paletli

0140STS110H

505 TL

Katalogda yer alan resimler ve teknik çizimler bilgi içindir.
Fiyatlara KDV ayrıca dahil edilir. Tavsiye edilen bayi satış fiyatlarıdır.

Fayans Üstü Aksesuarlar

Hygiene PLUS SEREL

Etajerler

Hygiene PLUS SEREL

Fayans Üstü Aksesuarlar

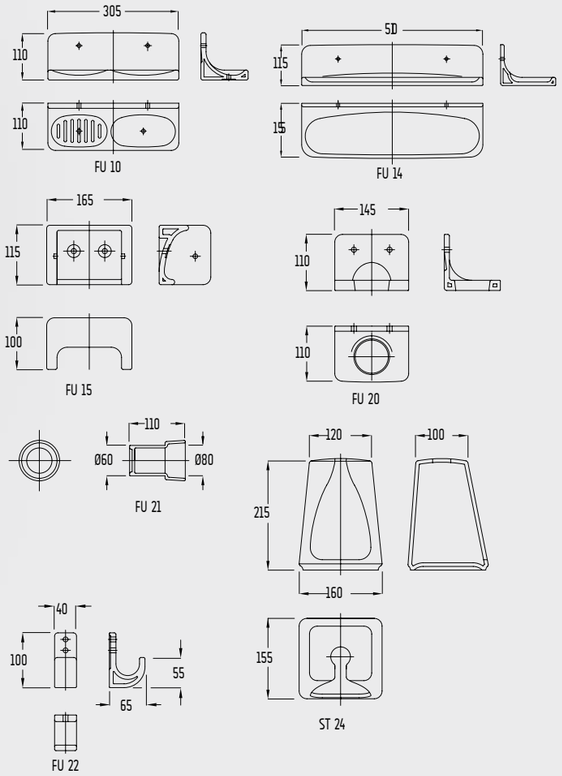

FU10STS110H Büyük Sabunluk Kutu adedi: 8 **241 TL**	FU13STS110H Küçük Sabunluk Kutu adedi: 16 **143 TL**	FU14STS110H Etajer (15 x 51 cm) Kutu adedi: 8 **319 TL**	FU15STS110H Kağıtlık Kutu adedi: 12 **185 TL**	
FU20STS110H Bardaklık Kutu adedi: 14 **125 TL**	FU21STS110H Bardak Kutu adedi: 14 **125 TL**	FU22STL110H Askı Kutu adedi: 16 **100 TL**	FU30STL110H Halkalı Havluluk (FU19 + Halka) Kutu adedi: 10 **469 TL**	FU31STL110H Kağıtlık (2 Adet FU19 + Havluluk Borusu) Kutu adedi: 6 **570 TL**

Elmor Tesisat Malzemesi Ticaret A.Ş.'nin ürünlerin fiyat, görünüş, renk ve teknik detaylarında değişiklik yapma hakkı saklıdır.

Etajerler

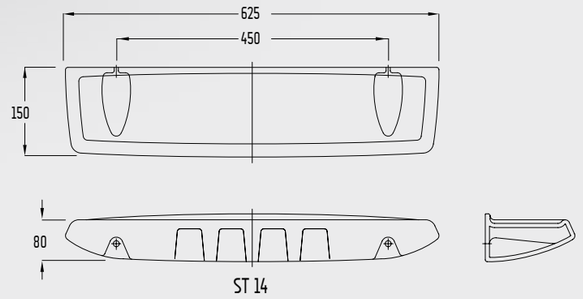

E414 STS
- Etajer (12,5 x 50 cm)
- Fayans Üstü

FU14 STS
- Etajer (15 x 51 cm)
- Fayans Üstü

E414STS110H Kutu adedi: 10 **235 TL**	FU14STS110H Kutu adedi: 8 **319 TL**

Katalogda yer alan resimler ve teknik çizimler bilgi içindir.
Fiyatlara KDV ayrıca dahil edilir. Tavsiye edilen bayi satış fiyatlarıdır.

Klozet Kapakları

Orion Yavaş Kapanan Klozet Kapağı

ÇIKARILABİLİR KAPAKLA TEMİZLİK BANYOLARDA

Kolay tak çıkar kapak
Yavaş kapanan kapak

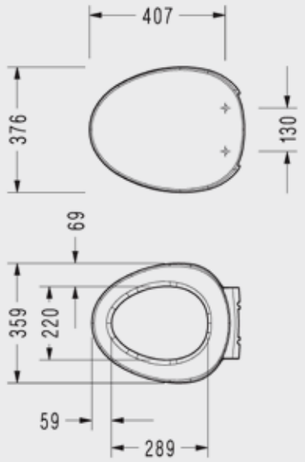

- Çıkarılabilir
- Hygiene

223OR00002

1.300 TL

Sigma Slim Yavaş Kapanan Klozet Kapağı

ÇIKARILABİLİR KAPAKLA TEMİZLİK BANYOLARDA

Kolay tak çıkar kapak
Yavaş kapanan kapak

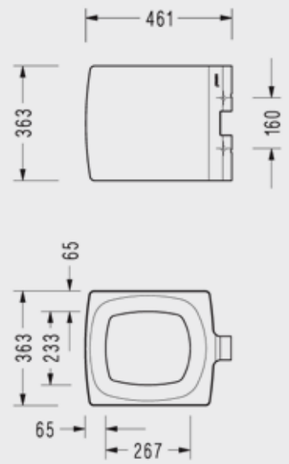

- Çıkarılabilir
- Hygiene

223SS00002

1.000 TL

Elmor Tesisat Malzemesi Ticaret A.Ş.'nin ürünlerin fiyat, görünüş, renk ve teknik detaylarında değişiklik yapma hakkı saklıdır.

Zeta Slim Yavaş Kapanan Klozet Kapağı

ÇIKARILABİLİR KAPAKLA TEMİZLİK BANYOLARDA

Kolay tak çıkar kapak
Yavaş kapanan kapak

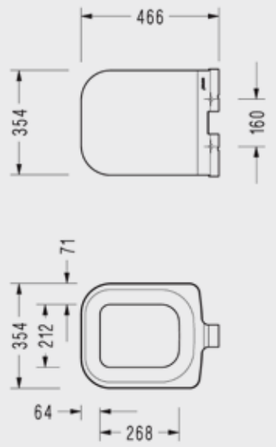

- Çıkarılabilir
- Hygiene

223ZS00002

900 TL

Beta Slim Yavaş Kapanan Klozet Kapağı

ÇIKARILABİLİR KAPAKLA TEMİZLİK BANYOLARDA

Kolay tak çıkar kapak
Yavaş kapanan kapak

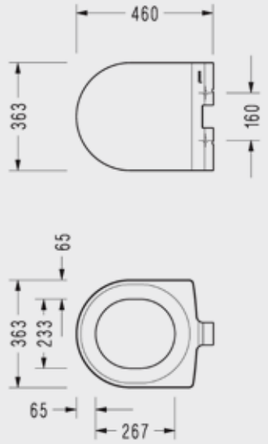

- Çıkarılabilir
- Hygiene

223BS00002

835 TL

Zeta Yavaş Kapanan Klozet Kapağı

ÇIKARILABİLİR KAPAKLA TEMİZLİK BANYOLARDA

Kolay tak çıkar kapak
Yavaş kapanan kapak

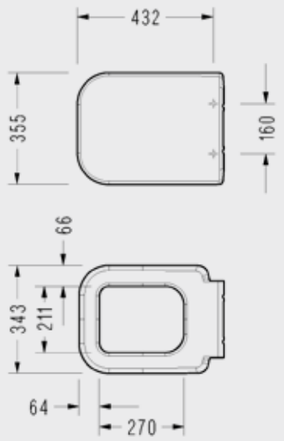

- Çıkarılabilir
- Hygiene

223ZT00002

800 TL

Katalogda yer alan resimler ve teknik çizimler bilgi içindir.
Fiyatlara KDV ayrıca dahil edilir. Tavsiye edilen bayi satış fiyatlarıdır.

Beta Yavaş Kapanan Klozet Kapağı

ÇIKARILABİLİR KAPAKLA TEMİZLİK BANYOLARDA

Kolay tak çıkar kapak
Yavaş kapanan kapak

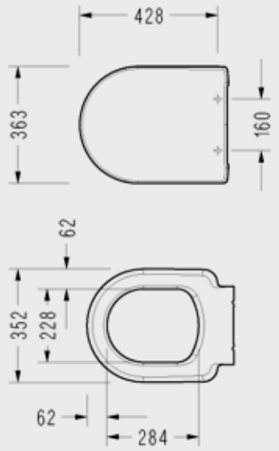

- Çıkarılabilir
- Hygiene

223BT00002

700 TL

Alpha Yavaş Kapanan Klozet Kapağı

ÇIKARILABİLİR KAPAKLA TEMİZLİK BANYOLARDA

Kolay tak çıkar kapak
Yavaş kapanan kapak

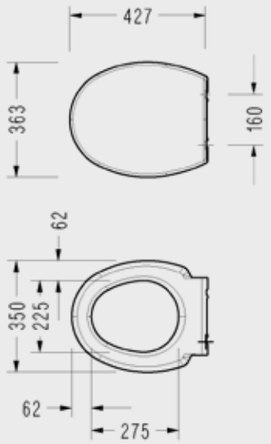

- Çıkarılabilir
- Hygiene

223AF00002

630 TL

Çocuk Takımı Klozet Kapağı

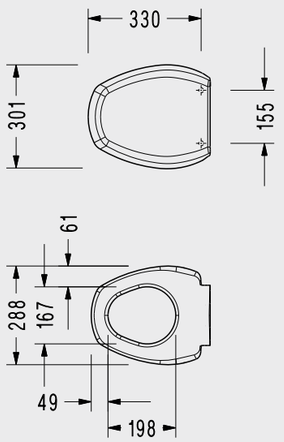

- Çıkarılabilir
- Hygiene

2278700002

450 TL

Elmor Tesisat Malzemesi Ticaret A.Ş.'nin ürünlerin fiyat, görünüş, renk ve teknik detaylarında değişiklik yapma hakkı saklıdır.

Vega Klozet Kapağı

- Hygiene

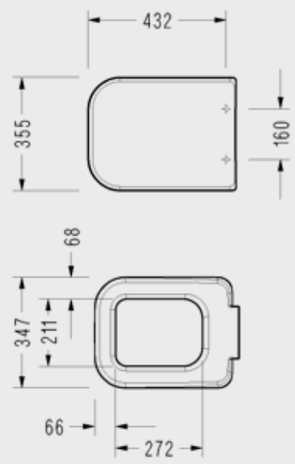

2208900002

450 TL

Spil Klozet Kapağı

- Hygiene

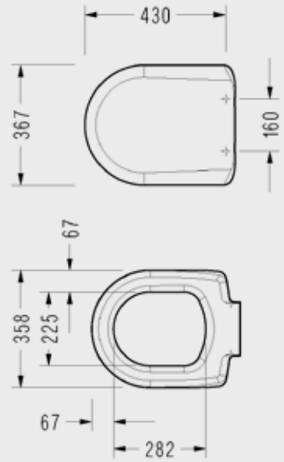

2276001002

385 TL

Gediz Klozet Kapağı

- Hygiene

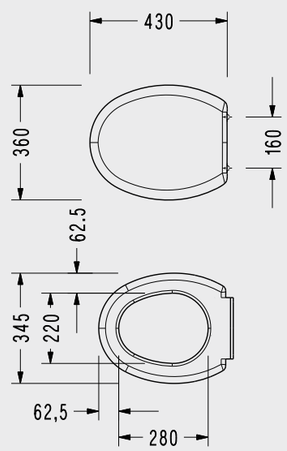

2276100002

375 TL

Katalogda yer alan resimler ve teknik çizimler bilgi içindir.
Fiyatlara KDV ayrıca dahil edilir. Tavsiye edilen bayi satış fiyatlarıdır.

Irmak Slim Yavaş Kapanan PP Klozet Kapağı

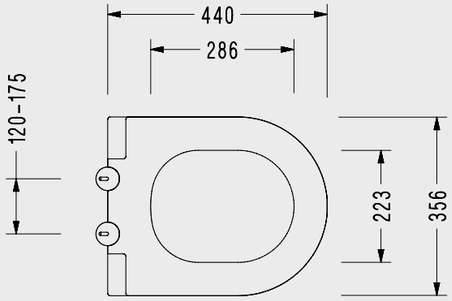

ÇIKARILABİLİR KAPAKLA TEMİZLİK BANYOLARDA

- Çıkarılabilir
- Hygiene

Kolay tak çıkar kapak
Yavaş kapanan kapak

150400120012E

400 TL

Pelin Slim Yavaş Kapanan PP Klozet Kapağı

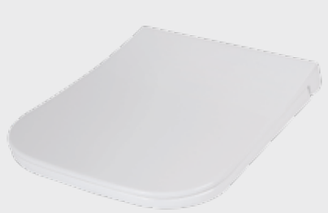

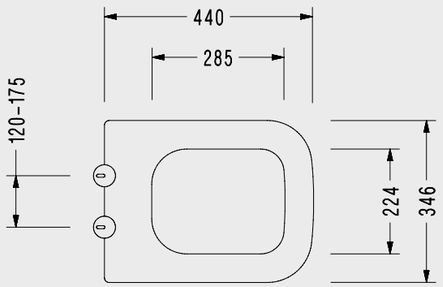

ÇIKARILABİLİR KAPAKLA TEMİZLİK BANYOLARDA

- Çıkarılabilir
- Hygiene

Kolay tak çıkar kapak
Yavaş kapanan kapak

150400120018E

400 TL

Anemon Yavaş Kapanan PP Klozet Kapağı

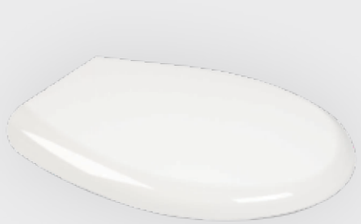

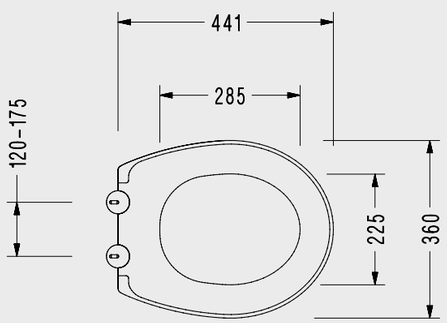

ÇIKARILABİLİR KAPAKLA TEMİZLİK BANYOLARDA

- Çıkarılabilir
- Hygiene

Kolay tak çıkar kapak
Yavaş kapanan kapak

150400120009E

400 TL

Elmor Tesisat Malzemesi Ticaret A.Ş.'nin ürünlerin fiyat, görünüş, renk ve teknik detaylarında değişiklik yapma hakkı saklıdır.

Fulya Akdeniz PP Klozet Kapağı

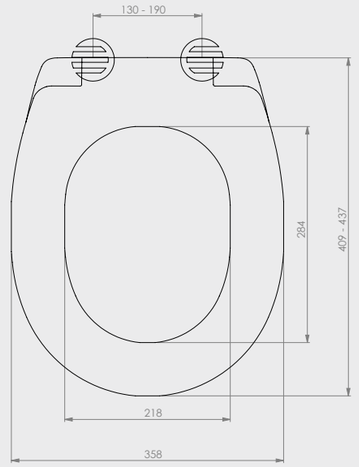

150400120006E

300 TL

Katalogda yer alan resimler ve teknik çizimler bilgi içindir.
Fiyatlara KDV ayrıca dahil edilir. Tavsiye edilen bayi satış fiyatlarıdır.

Döküm Özellikleri

Döküm Özellikleri Kodu	Döküm Özelliği
LAVABO	
DS, DX	BATARYA DELİKSİZ
TD, TX, 2X	BATARYA DELİKLİ
KLOZET	
GD	SERAMİK YÜZEYE SIFIR GİZLİ TAHARET BORULU
KS	GİZLİ TAHARET BORUSUZ
AD	ANKASTRE GİZLİ TAHARET BORULU (Yüzeye Sıfır)
OD	HEM AD, HEM GD KULLANIM
PİSUAR	
AD	KAPAK DELİKLİ
UZ, AZ, RA, FA, K2	KAPAK DELİKSİZ
HELA TAŞI	
US	ÜSTTEN TEMİZ SU GİRİŞLİ
AR	ARKADAN TEMİZ SU GİRİŞLİ

Garanti Süreleri

Serel Seramik Sağlık Gereçleri	Serel Klozet Kapağı
10 Yıl	2 Yıl

İç Takım	Tutunma Barları
5 Yıl (Conta hariç)	2 Yıl

Pisuvar Fotoselli Yıkama Sistemi	Diagonal Pisuvar Radarlı Yıkama Sistemi
2 Yıl	2 Yıl

AÇIKLAMALAR

1- Takım klozetlerinde pis su elamanı, ilgili mamüller ile birlikte verilir.
2- SEREL takım fiyatlarına montaj elemanları dahildir ve ilgili takım parçaları ile birlikte verilir.
3- Takım aksesuar paketi veya aksesuar fiyatına montaj elemanları dahil değildir.
4- SEREL tek parça mamül fiyatlarına montaj elemanları dahil değildir.
5- Fiyat listesindeki resimler bilgi içindir. Mamül gürünüş detaylarında değişiklik yapma hakkı SEREL'e aittir.
6- Seramik üretiminde renk ton farklılıkları olabilir.
7- Listede yer alan ürünlerin ölçüleri bilgi içindir. Uygulama sırasında ürünün kendisinin referans alınması gerekmektedir.
8- Listede yer alan fiyatlar ürün kodlarında belirtilen döküm özellikleri için geçerlidir.

Elmor Tesisat Malzemesi Ticaret A.Ş.'nin ürünlerin fiyat, görünüş, renk ve teknik detaylarında değişiklik yapma hakkı saklıdır.

NOTLAR

Elginkan

SEREL®

www.eca.com.tr

Genel Dağıtım
Elmor Tesisat Malzemesi Ticaret A.Ş.
0(212) 705 51 00
elmor@elmor.com.tr

ELMOR Tesisat Malzemesi Ticaret A.Ş.'nin ürünler ve teknik detaylarında değişiklik yapma hakkı saklıdır.